HERRAMIENTAS EN ALQUILER

www.toolquick.es

CATÁLOGO 2026

TODO LO QUE NECESITAS,
CUANDO LO NECESITAS

ÍNDICE

CERO EMISIONES 06

DEMOLICIÓN Y PERFORACIÓN 12

HORMIGÓN 20

CORTE DE CERÁMICA 24

CORTE GENERAL 26

COMPACTACIÓN 29

MOVIMIENTO DE TIERRAS 30

TRATAMIENTO DE SUELOS 34

TRABAJOS EN ALTURA 38

MOVIMIENTO Y ELEVACIÓN DE MATERIALES 44

FIJACIÓN 49

AUXILIAR DE CONSTRUCCIÓN 51

TRATAMIENTO DE MADERAS 52

PINTURA Y PAREDES 55

ELECTRICIDAD Y SOLDADURA 58

CLIMATIZACIÓN Y SECADO 63

BOMBAS DE AGUA 66

FONTANERÍA E INSTALACIONES ELÉCTRICAS 68

LIMPIEZA 70

JARDINERÍA 74

VÍAS 86

ÍNDICE DE MÁQUINAS 88

NUESTRAS TIENDAS 90

Nuestros precios no incluyen IVA. Precios válidos salvo error tipográfico.

BOSCH

MÁXIMA POTENCIA EN TRABAJOS EXIGENTES.

Escoge entre la amplia gama de martillos Bosch Professional, el modelo perfecto para tu trabajo. Martillos 18V Brushless (motor sin escobillas), con autonomía de la batería y potencia equivalentes al cable. Martillos de cable potentes, con elevado nivel de eficiencia y seguridad, para una larga vida útil. Para cada aplicación, un martillo Bosch Profesional.

Bosch Professional

https://www.bosch-professional.com/es/es/

ALQUILA Y HAZLO

Las mejores herramientas del mercado con la mejor relación calidad / precio.

ELIGE TU TARIFA*

24 h

Precio Un Día.
Para trabajos rápidos de un solo día.

+24

Precio Más de Un Día.
Hasta un 30% de descuento sobre el precio día.

SEMANA

Precio Semana.
Para 5 o más días. Termina tu trabajo sin prisas.

APROVECHA TODOS LOS BENEFICIOS TOOLQUICK

MISMO DÍA
AHORRA HASTA UN 20%

Para trabajos muy rápidos. Recoge tu herramienta, devuélvela el mismo día y ahorra un 20%.

3x2
FIN DE SEMANA

Alquila tres días, de viernes a lunes, y paga sólo dos. Siempre que la recogida y la entrega sean en horario similar.

LARGO PLAZO
AHORRA HASTA UN 40%

Pregunta en tu tienda. Puedes ahorrar hasta un 40% dependiendo de los meses que alquiles la máquina.

PAGA COMO QUIERAS, INCLUSO POR

En ToolQuick podrás pagar** de todas las formas posibles: **al contado, con tarjeta de débito y de crédito, o por Bizum. O si quieres más comodidad, puedes abrir una cuenta con domiciliación bancaria***.**

SEGURO Y GESTIÓN SERVICIO RESIDUOS

Cobertura daños: Se cobrará un 15% del alquiler en concepto de seguro. Este cubre al cliente de cualquier reclamación o cargo del equipo dañado accidentalmente durante el alquiler, excluyendo el uso indebido o negligente, el vandalismo, el uso de explosivos, la pérdida, el robo, el hurto durante el transporte o durante el alquiler del bien alquilado.

Gestión servicio residuos: En cumplimiento de la normativa medioambiental vigente con fecha 1/1/2026 ToolQuick aplicará por cada contrato una tasa de residuos fija de 5 euros para cubrir los costes de gestión y tratamiento adecuado de los residuos generados por el uso de la maquinaria.

Nuestros precios no incluyen IVA. Precios válidos salvo error tipográfico.

ABRE TU CUENTA CRÉDITO

Llévate lo que quieras, sin necesidad de fianza, efectivo o tarjeta, simplemente con tu DNI o CIF***.

Domicilia tus pagos y autoriza a quien quieras a usarla. Podrás recoger o entregar en cualquier tienda y disfrutar de promociones exclusivas.

Pide el formulario en nuestras tiendas o descárgalo en www.toolquick.es y envíalo junto con la documentación solicitada a info@toolquick.es

> PARA PYMES, PROFESIONALES Y AUTÓNOMOS

RESERVA EN NUESTRA WEB

Ahora puedes reservar tu máquina directamente desde nuestra web.
Selecciona lo que necesites, reserva y recógelo en tienda. Así de fácil.
Si es más cómodo para ti, puedes abonar la fianza online.

www.toolquick.es

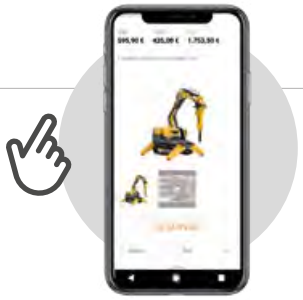

SERVICIO A PIE DE OBRA

La manera más cómoda de tener tu maquinaria donde tú la necesites. Para mayor distancia o máquinas con peso superior a 400 kg consulta el precio en tu tienda más cercana.

Hasta 10 Km	De 11 a 20 Km	De 21 a 30 Km	De 31 a 40 Km	De 41 a 50 Km
40 €	45 €	55 €	65 €	75 €

El punto de salida será la tienda donde se ha realizado el alquiler. Precios por trayecto (unitarios).
Precios sin IVA incluido. Servicio a pie de vehículo. Para otros tramos de km consultar precios.

¿QUIERES TUS MÁQUINAS DIRECTAMENTE EN TU OBRA?

Consulta con tu comercial y lo solucionamos.

Las características y fotos de las máquinas pueden no coincidir con la oferta de la tienda. ToolQuick se reserva el derecho de disponer de la máquina que más se aproxime a las características anunciadas en este catálogo. Nuestros precios no incluyen IVA. **Los consumibles no están incluidos en el precio de alquiler**. Precios y ofertas válidos hasta el 28-02-2027.

(*) Los precios de las tarifas incluyen 8 horas de trabajo diario de la máquina. Las horas extras se cobraran aparte, según de la máquina.
(**) Las máquinas tienen una fianza establecida por la empresa que puede variar en función del tipo de máquinas, duración del alquiler y hasta incluso si se trata de una novedad o máquina especial. El precio mínimo vendrá establecido por la tarifa +24hx10 (redondeado) siendo el máximo el establecido a criterio de la empresa.
(***) Previa aprobación del departamento de riesgos de ToolQuick.

CERO EMISIONES

> **Consumibles NO incluidos en precio.**

PALA CARGADORA A BATERIA

Con 2 motores eléctricos, uno para el sistema de motorización y otro para la hidráulica de trabajo, garantizan un rendimiento igual que el de una máquina convencional. Hasta cinco horas de funcionamiento. Su batería de plomo-ácido concede ofrece el máximo rendimiento y solo necesita una alimentación eléctrica de 220 voltios.

Peso de servicio: 2.350 kg. Tiempo de carga: 8 horas.
Batería: 48V. Autonomía: 5 h.
Largo x ancho x alto: 3.721 x 1.076 x 3.274 mm.

24 h	+24	SEMANA	
291,10 €	**230,00 €**	**931,40 €**	Pala Cargadora
6,20 €	**4,80 €**	**19,80 €**	Implem. Portapalet

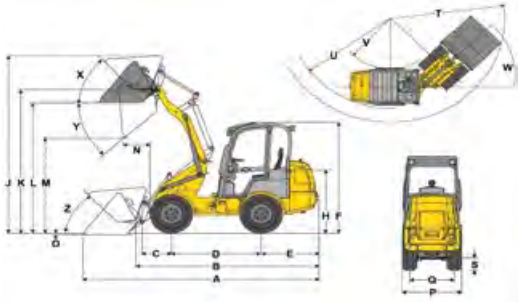

A	**Longitud total**	3.721 mm
F	**Altura con cabina**	2.302 mm
J	**Altura de trabajo total**	3.274 mm
P	**Anchura total**	1.076 mm
T	**Radio máximo**	2.681 mm
U	**Radio de giro borde exterior**	2.356 mm
V	**Radio interno**	1.219 mm
W	**Ángulo unión articulada**	45 °
	Potencia del motor / en altura	6,5 /9 kw

NUEVO

MINIDUMPER CON DESCARGA EN ALTURA

Eléctrico con capacidad de descargar directamente en contenedores y remolques.
Ideal para obras en espacios reducidos.
Silencioso, de fácil uso y movilidad

La × An × Al: 205 x 85 x 108 cm
Peso: 465 kg
Volumen: 400 l
Carga útil (kg): 1000 kg
Altura de descarga: 125 cm.
Tipo: Eléctrico Potencia: 2000 W
Par: 14 Nm

24 h	+24	SEMANA
160,30 €	**126,60 €**	**512,80 €**

Nuestros precios no incluyen IVA. Precios válidos salvo error tipográfico.

Consultar precio de transporte en furgoneta Consultar precio de transporte en camión

DUMPER ARTICULADO BATERIA

Su accionamiento en las cuatro ruedas hace que el DW15e sea perfecto para terrenos irregulares o en pendientes. La unión articulada se adapta a cualquier irregularidad y, por tanto, proporciona la estabilidad necesaria. Una barra antivuelco plegable y sus pequeñas dimensiones lo hacen imbatible en el transporte. Dos motores eléctricos individuales, uno para el sistema de accionamiento y otro para la hidráulica de trabajo.Recuperación de energía durante el frenado y descenso.

Peso: 1500 kg. Peso de transporte máx.: 1950 kg
Largo x ancho x alto: 3.300 x 1.304 x 2.550 mm
Potencia del motor: 9 kW

24 h	+24	SEMANA
164,40 €	**129,90 €**	**526,00 €**

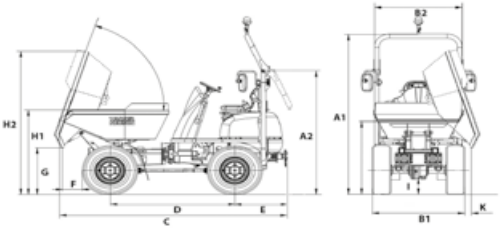

A1	**Altura ROPS**	2.535 mm
A2	**Altura ROPS abatida**	1.956 mm
B1	**Anchura vehículo**	1.304 mm
C	**Longitud total ROPS**	3.300 mm
H1	**Altura volquete**	1.408 mm
H2	**Altura volquete inclinado**	1.966 mm

DUMPER ECO 1000 KG

Gracias a su tamaño puede ser utilizado en lugares con espacio reducido. Útil tanto en interior como exterior.

Capacidad de carga: 1.000 kg. Peso aprox.: 1.200 kg
Altura máxima de descarga: 2.610 mm
Largo x ancho x alto: 2.610 x 990 x 2.610 mm
Duración de batería: 8 -10 horas
Voltaje: 24 v. Potencia motor: 5 kW/7 Hp

24 h	+24	SEMANA
160,30 €	**126,60 €**	**512,80 €**

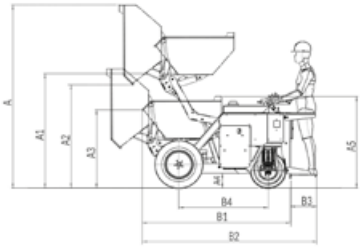

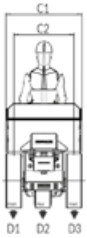

A	**Altura máx. descarga**	2.610 mm
A5	**Altura máquina**	1.310 mm
B2	**Longitud total**	2.390 mm
C1	**Anchura**	990 mm
	Motor	5 kw / 17 Hp

CERO EMISIONES

> **Consumibles NO incluidos en precio.**

MICROEXCAVADORA A BATERIA 1000 KG

Esta excavadora es totalmente a batería. Además, las baterías se pueden recargar hasta el 80 % de su capacidad en torno a 1 hora. Es fácil de mantener y segura de manejar. Su uso no requiere de permisos oficiales gracias a que solo se utilizan voltajes bajos.

Resulta ideal para trabajos de demolición en interiores, proyectos de sótanos y en otras áreas sensibles donde el bajo nivel de ruido o el trabajo nocturno son obligatorios. Su reducido tamaño, le permite pasar por puertas estándar de 710 mm mín. de ancho.

Largo x ancho x alto: 2793 x 710-1100 x 2209 mm

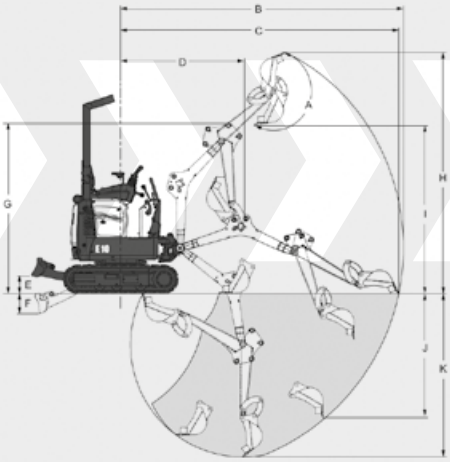

24 h	+24	SEMANA	
257,10 €	**203,20 €**	**823,00 €**	**Microexcavadora**
45,80 €	**36,20 €**	**146,70 €**	**Implem. Martillo Hidráulico (puntero no incluido)**
42,40 €	**33,60 €**	**136,00 €**	**Cargador rápido Bobcat**

CARACTERÍSTICAS Y DIMENSIONES

	Peso con cazo	1.201 kg
	Potencia máx.	7.5 kW
	Capacidad de la batería	12.7 kWh
	Tensión del sistema	48 V
K	**Profundidad máxima de excavación**	1.820 mm
I	**Altura máxima de descarga**	1.818 mm
C	**Alcance máx. a nivel del suelo**	3.093 mm
	Nivel de ruido para el operador	72 dB(A)
	Nivel de ruido para personas en la zona	85 dB(A)

Nuestros precios no incluyen IVA. Precios válidos salvo error tipográfico.

Consultar precio de transporte en furgoneta Consultar precio de transporte en camión

MICROEXCAVADORA 1000 KG DUAL POWER

Dual power de Wacker Neuson es la solución innovadora para un accionamiento auxiliar sin emisiones. Es un hibrido que puede ir conectado (trifásico) o a combustible.

Adicionalmente al motor diésel integrado, el generador electrohidráulico HPU8 puede conectarse, si es necesario, a la excavadora compacta 803 Dual Power. Cuenta con un motor eléctrico de 7,5 kW, incluso con el uso del martillo. Sus 12 metros de manguera y el rango de operación de 360º ofrecen una amplia libertad de movimientos.

24 h	+24	SEMANA	
152,85 €	120,71 €	489,00 €	Microrexcavadora
41,92 €	29,00 €	117,52 €	Implem. Martillo
62,00 €	49,00 €	198,70 €	Un. electrohidráulica

Implemento martillo no incluido en el alquiler de la máquina. Se cobra aparte.

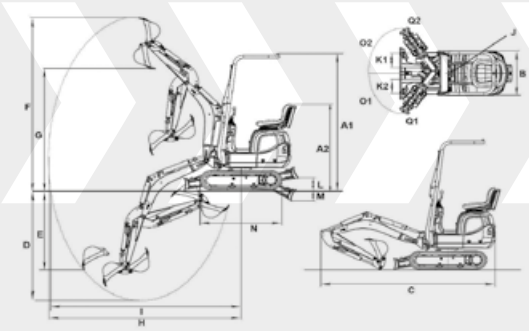

CARACTERÍSTICAS Y DIMENSIONES

A1	**Altura ROPS**	2.260 mm
B	**Anchura superestructura giratoria**	730 mm
C	**Longitud de transporte**	2.827 mm
D	**Profundidad de excavación máx.**	1.764 mm
F	**Altura de penetración máx.**	2.857 mm
H	**Radio de excavación máx.**	3.092 mm
Q1	**Radio de giro de la pluma izquierdo**	1.038 mm
Q2	**Radio de giro de la pluma derecho**	1.087 mm
O1	**Ángulo de giro máx. (sistema de brazo a la izquierda)**	55 °
O2	**Ángulo de giro máx. (sistema de brazo a la derecha)**	56 °
	Peso de servicio	1.112 kg
	Potencia	9,6 kW
	Dimensiones (LxAnXAl)	2.828x700x2261 mm
	Peso de transporte unidad electrohidráulica	190 kg

CERO EMISIONES

> **Consumibles NO incluidos en precio.**

CARRETILLA A BATERIA

Perfecto para trabajar en construcción, demolición e industria. No emite CO_2 y trabaja de forma silenciosa.

Peso: 190 kg
Capacidad de carga: 500 kg
Autonomía batería: 8 h
Tiempo de recarga: 8 h
2 baterías 1,2 kW
Dimensiones: 1.680 x 780 x 990 mm

24 h	+24	SEMANA
92,80 €	**73,30 €**	**296,80 €**

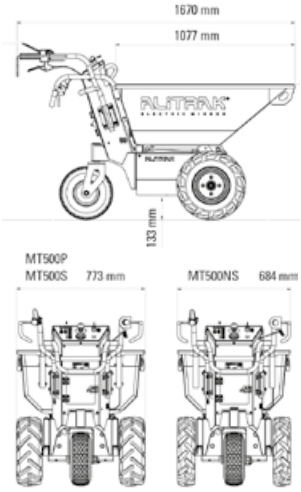

- Sistema de ejes para cargas altas
- Cambio fácil y rápido de la tolva
- Sistema basculante de fácil accionamiento
- Cambio de velocidad para espacios pequeños y pendientes

MINICARGADORA A BATERIA

Combina el tamaño compacto con la potencia y la durabilidad de un potente motor eléctrico creado por Sherpa. Su batería, de larga duración, permite trabajar más de una jornada de trabajo sin necesidad de recargarla.

Dimensiones: 149 x 76 x 121,8 cm
Peso: 759 kg

24 h	+24	SEMANA
202,10 €	**159,80 €**	**646,90 €**

Nuestros precios no incluyen IVA. Precios válidos salvo error tipográfico.

Consultar precio de transporte en furgoneta Consultar precio de transporte en camión

MINICARGADORA ORUGA A BATERIA

Gracias a sus dimensiones compactas, es perfecta para trabajar en interiores complicados. Cabe perfectamente por puertas y espacios estándar. Dirigida a tareas de obra para movimiento de tierras. Se trata de una máquina potente y con un impacto medioambiental "cero emisiones".

Además, sus dimensiones hacen que pueda utilizarse dentro de edificios. Su control remoto tiene un alcance de 50 m.

La variedad de implementos con los que esta minicargadora puede trabajar ha hecho que su utilización vaya más allá del sector de la construcción y demolición, para llevarla tanto al industrial, como al agrícola y al minero.

Dimensiones: 2070x790 mm
Capacidad de carga: 400 kg
Peso operativo nominal: 1400 kg
Anchura total: 790 mm. Altura máxima: 2.070 mm
Duracion de la bateria: 4- 8 horas
Capacidad de la batería: 10.8 kW

24 h	+24	SEMANA
228,10 €	180,30 €	730,00 €

PISON 70 KG A BATERIA

Para un trabajo confortable en zanjas e interiores, ya que no produce ningún tipo de gases de escape durante la compactación. Su eficiente batería permite realizar el trabajo diario sin problemas. Hasta un 55% menos de costes de energía. Reducción de la vibraciones mano-brazo gracias a su amortiguación inteligente.

Motor: Asíncrono
Potencia: 1008 Wh
Ancho de trabajo: 280 mm
Potencia: 1008 Wh

24 h	+24	SEMANA
61,20 €	48,40 €	195,90 €

¿NECESITAS UNA MÁQUINA?
TE ASESORAMOS
Más de 300 familias de máquinas en catálogo
Consulta en toolquick.es tu punto de alquiler más cercano

> **Punteros y consumibles NO incluidos en precio.**

0 EMISIONES

ROBOT DE DEMOLICIÓN BROKK 110

El robot de demolición 110 es extremadamente versátil en lugares estrechos y mantiene su mismo tamaño compacto. Cuenta con control remoto.

Presume de un increíble alcance y potencia pero su tamaño le permite subir escaleras, entrar en un ascensor y ser transportado en furgoneta o remolque.

Implementos disponibles:
Cizalla, cazo y alargadera industrial trifasica 25/50 m. (Consultar precios).

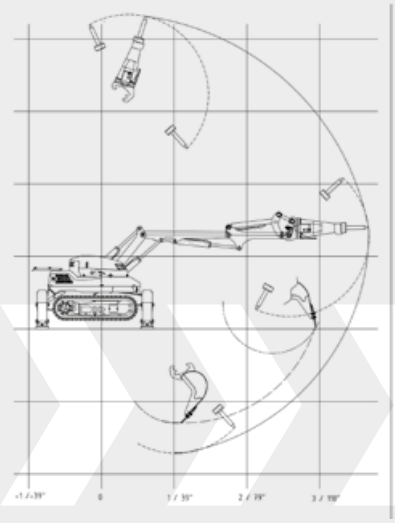

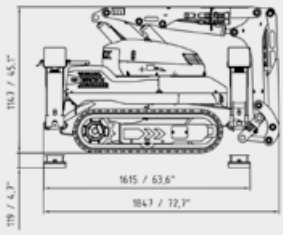

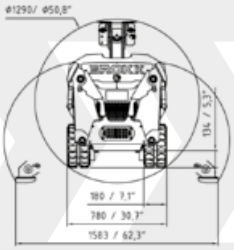

CARACTERÍSTICAS

Potencia motor	19,5 kw
Presión del sistema, máx nominal	200 Bar
Presión del sistema, máx aumento	250 Bar
Caudal variable para herramientas y sistema	0-52 l / min
Peso	985 kg
Ancho mínimo	780 mm
Alto mínimo	1147 mm
Largo mínimo	1847 mm

PRECIO ESPECIAL
CONSULTA CON TU ASESOR TOOLQUICK

Según el tipo de trabajo a realizar, hay tarifas supletorias para hornos y temperaturas extremas. Consulta tarifas y condiciones con ToolQuick.

Los operarios que utilicen estas máquinas deben de tener nociones de funcionamiento y uso de este tipo de maquinaria.

Nuestros precios no incluyen IVA. Precios válidos salvo error tipográfico.

Consultar precio de transporte en furgoneta Consultar precio de transporte en camión

0 EMISIONES

ROBOT DE DEMOLICIÓN BROKK 70

El Brokk 70 es la solución perfecta para aportar seguridad y eficiencia en las demoliciones en espacios reducidos. Cuenta con control remoto.

Dispone de un sistema hidráulico mejorado para manejarla de forma más controlada y precisa. Su peso y tamaño es ideal para pasar por lugares estrechos e incluso es posible transportarlo en un ascensor común, sin necesidad de utilizar montacargas.

Implementos disponibles:
Cizalla, cazo y alargadera industrial trifásica 25/50 m. (Consultar precios).

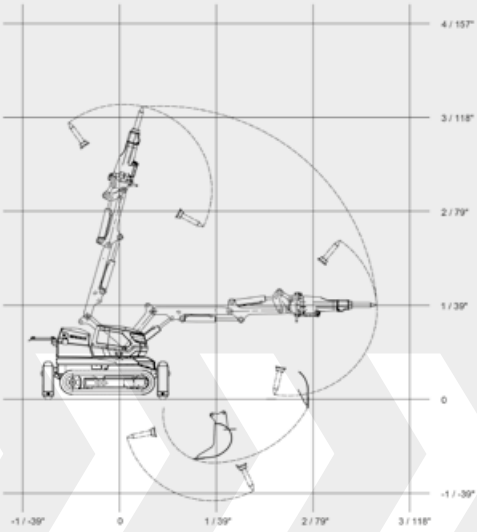

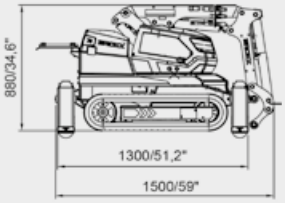

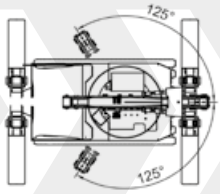

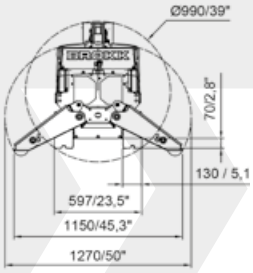

CARACTERÍSTICAS

Potencia motor	9,8 kw
Caudal variable para herramientas y sistema	0-27 l / min
Peso	560 kg
Ancho mínimo	597 mm
Alto mínimo	880 mm
Largo mínimo	1300 mm
Peso máx. herramienta	105 kg

PRECIO ESPECIAL
CONSULTA CON TU ASESOR TOOLQUICK

Según el tipo de trabajo a realizar, hay tarifas supletorias para hornos y temperaturas extremas. Consulta tarifas y condiciones con ToolQuick.

Los operarios que utilicen estas máquinas deben de tener nociones de funcionamiento y uso de este tipo de maquinaria.

> **Punteros y consumibles NO incluidos en precio.**

CAÑÓN NEBULIZADOR CONTRA POLVO

Sistema de supresión trifásico de polvo que genera una columna de micro gotas de agua. Es capaz de lanzar la nube de micro gotas de agua desde 25 metros de distancia hasta 35 metros. Destaca el cono, con forma aerodinámica, que crea una columna de agua focalizada y evita que se dispersen las micro gotas.

El ventilador no produce mucho ruido y mantiene siempre su eficiencia. Funciona a la perfección tanto en interiores como exteriores. El mod. 25i no necesita prebomba de agua.

Peso: 210 kg - 350 kg (Mod. 35i)

24 h	+24	SEMANA	
128,50 €	**101,60 €**	**411,30 €**	Cañón 25i para 25 m.
161,60 €	**127,80 €**	**517,50 €**	Cañón 35i para 35 m.

Máxima potencia sin emisiones

Las innovaciones de Wacker Neuson para trabajar sin emisiones protegen al usuario y el medio ambiente sin renunciar a la máxima potencia. ¡Preste atención a la e verde! Puede encontrar más informaciones acerca de las soluciones sin emisiones de Wacker Neuson en:

www.wackerneuson.com/zeroemission

WACKER NEUSON
all it takes!

GRUPO KILOUTOU
ALQUILER DE MAQUINARIA

TOOL QUICK

DIRECTO AL TRABAJO

Si necesitas que te llevemos tus máquinas directamente a obra, prueba nuestro **Servicio de pie de obra. Tarifas y condiciones en pág. 5**

> **Punteros y cinceles NO incluidos en precio.**

MARTILLOS ROMPEDORES

MARTILLO ROMPEDOR 85J/27KG

Martillo rompedor de hormigón de alta potencia para la demolición de suelos.

Peso: 27 kg
Frecuencia de impacto plena:
858 golpes/min.

24 h	+24	SEMANA
69,70 €	**55,10 €**	**223,10 €**

MARTILLO ROMPEDOR 35J/25 KG CABLE/BATERIA

Martillo de demolición de hormigón para trabajos en suelo delicados con un peso excepcionalmente reducido y bajo nivel de vibración.

Peso: 14,5 - 25 kg
Frecuencia de impacto plena:
1800golpes/min.

24 h	+24	SEMANA
67,10 €	**53,00 €**	**214,90 €**

MARTILLO ROMPEDOR 26J/16 KG CABLE/BATERIA

Martillo rompedor TE-S versátil para tareas de demolición de hormigón y cincelado de paredes ocasional.

Peso: 12,5-17 Kg
Frec. de impacto plena:
1. 950 golpes/min.

24 h	+24	SEMANA
52,90 €	**41,70 €**	**169,30 €**

MARTILLO ROMPEDOR 11,5J/11 KG CABLE/BATERIA

Potente martillo demolición para tareas pesadas de cincelado de concreto y mampostería.Sistema de reducción de vibración.

Peso: 7,9 - 14,6 kg.
Nº máx. de impactos con velocidad de giro nominal:
1.900 – 1.950 ipm
Potencia absorbida 1.750 W

24 h	+24	SEMANA
40,60 €	**32,00 €**	**129,90 €**

MARTILLO ROMPEDOR 8,5J/7 KG CABLE/BATERIA

Martillo perforador SDS Max (TE-Y) versátil y potente para tareas de cincelado y perforación de hormigón, con sistema de reducción activa de la vibración (AVR).

Peso: 6,8-8,8 kg
Frecuencia de impacto plena:
3.300 golpes/min.

24 h	+24	SEMANA
34,20 €	**27,00 €**	**109,40 €**

MARTILLO ROMPEDOR 3,3J/3,8 KG CABLE/BATERIA

Martillo rompedor SDS Plus (TE-C) muy ligero para tareas de corrección de superficies en hormigón y mampostería.

Peso: 3,8 kg
Frecuencia de impacto plena:
4.080 golpes/min.

24 h	+24	SEMANA
27,60 €	**21,70 €**	**88,30 €**

Nuestros precios no incluyen IVA. Precios válidos salvo error tipográfico.

MARTILLOS COMBINADOS

MARTILLO COMBINADO 11,5J/11 KG CABLE/BATERIA

Martillo perforador SDS Max (TE-Y) muy potente para tareas de perforación y cincelado en hormigón de gran capacidad, con sistema de control activo del par (ATC) y reducción activa de la vibración (AVR).

Peso: 8,3-11 kg
Frecuencia de impacto plena:
2.760 golpes/min.

24 h	+24	SEMANA
48,00 €	**37,90 €**	**153,60 €**

MARTILLO COMBINADO 7,8J/7 KG CABLE/BATERIA

Martillo perforador SDS Max (TE-Y) versátil y potente para tareas de cincelado y perforación de hormigón, con sistema de reducción activa de la vibración (AVR).

Peso: 6,8-8,8 kg
Frec. de impacto plena:
3.300 golpes/min.

24 h	+24	SEMANA
42,20 €	**33,40 €**	**135,20 €**

MARTILLO COMBINADO 6J/5 KG CABLE/BATERIA

Potente martillo perforador SDS Max (TE-Y) para tareas muy pesadas de perforación y cincelado en hormigón.

Peso: 5,2-6,1 kg
Frecuencia de impacto plena:
3.510 golpes/min.

24 h	+24	SEMANA
34,30 €	**27,10 €**	**109,80 €**

MARTILLO COMBINADO 3,6J/3KG/5 KG CABLE/BATERIA

Potente martillo perforador SDS Plus (TE-C) para tareas pesadas de perforación en hormigón.

Peso: 3,4-4,1 kg
Frecuencia de impacto plena:
4.500 golpes/min.

24 h	+24	SEMANA
32,40 €	**25,60 €**	**104,00 €**

MARTILLO PERFORADOR A BATERIA 2,5J/3,7KG

Versátil martillo percutor a batería de 22 V que ofrece un elevado rendimiento.

Peso: 3,7kg. Voltaje: 22V
Frecuencia de impacto plena:
5.100 golpe/min.

24 h	+24	SEMANA
31,20 €	**24,70 €**	**100,10 €**

NUEVO

BROCA HUECA

Perforación con reducción de polvo avanzada en hormigón armado. Profundidad, hasta un máximo de 20mm de diámetro y 400mm. Perfora hormigón armado con una cabeza maciza de carburo con 4 aristas de corte. Se puede usar con todos los martillos perforadores SDS plus.

SOLO VENTA
CONSULTAR PRECIO

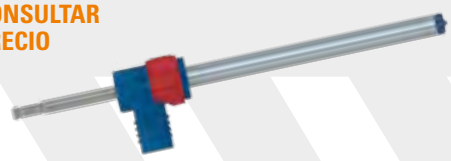

DEMOLICIÓN Y PERFORACIÓN

> **Coronas y punteros NO incluidos en precio.**

PERFORADORA DE DIAMANTE CON SOPORTE

Sistema de perforación con diamante compacto y la vez para extracción de testigos con columna.

Soporte hasta 500 mm
- Rango de diámetro 42-500 mm
- Material base: hormigón
- Voltaje entrada nominal: 230 v

Soporte hasta 160 mm
- Rango de diámetro 42-162 mm
- Voltaje entrada nominal: 230 v

24 h	+24	SEMANA	
135,70 €	107,10 €	434,00 €	Hasta 500 mm
105,60 €	83,40 €	337,80 €	Hasta 200 mm

NUEVO

PERFORADORA DIAMANTE MANUAL EN SECO

En seco. Combina microvibración con potencia. Idónea para cualquier uso tanto en el sector de la construcción como en el sector termohidráulico.

Potencia absorbida: 1800 W – 230 V
Diámetro Máx Perforación: 205 mm
Micropercusión: 3600 Golpes/Min de 0,1 J
Velocidad: 1650 rev/min
Peso: 5,2 Kg

24 h	+24	SEMANA
53,40 €	42,20 €	170,90 €

PERFORADORA DE DIAMANTE MANUAL

Existen dos versiones con diferentes alcances de esta herramienta. Se puede trabajar en seco o húmedo y en materiales de mampostería u hormigón.
Voltaje de entrada nominal: 230 V

Importante
Tener en cuenta los rangos de diámetro de trabajo:
- Rango de diámetro: 18/110 mm
- Rango de diámetro: 8/35 mm

24 h	+24	SEMANA
57,50 €	45,40 €	184,00 €

PERFORADORA BATERIA 152 MM

Perforadora de gran precision, con una capacidad maxima de rendimiento de 152 mm en húmedo y seco. Cuenta con un sistema de 2 velocidades y uno de embrague de AUTOSTOP que garantiza una mayor proteccion al usuario.

24 h	+24	SEMANA
66,20 €	52,30 €	212,00 €

+

RECOMENDADO CON >
GENERADOR A BATERIA

SISTEMA DE GESTION DE AGUA

Unidad de recirculación de agua para el perforador de corte húmedo.

24 h	+24	SEMANA
63,00 €	49,70 €	201,70 €

BOMBA DE VACÍO PARA PERFORADORA

24 h	+24	SEMANA
17,30 €	13,80 €	55,60 €

DEPOSITO DE AGUA PORTATIL

24 h	+24	SEMANA
20,90 €	16,50 €	67,10 €

DISTANCIADOR DE CORONA

24 h	+24	SEMANA
14,30 €	11,30 €	45,90 €

PROLONGADOR PERFORADORA DIAMANTE

24 h	+24	SEMANA
11,80 €	9,40 €	38,00 €

Nuestros precios no incluyen IVA. Precios válidos salvo error tipográfico.

GRUPO POTENCIA HIDRAULICA CIZALLA / CILINDRO QUEBRANTADOR

Grupo de fuerza para realizar pequeñas demoliciones con precisión. Ideal para el interior, apenas tiene vibraciones y emisión de ruido. Se le pueden añadir dos accesorios dependiendo el trabajo a realizar; cizalla o cilindro

CIZALLA DE DEMOLICION

Para muros y paredes de 15 cm de espesor (dependiendo de la resistencia a la compresión del hormigón). Existen dos tipos: hormigón o ladrillo. Fuerza de rotura de 8,8 t.

CILINDRO QUEBRANTADOR

Alternativa a los métodos convencionales como explosivos y martillos demoledores. Ideal en zonas urbanas y para la demolición controlada en el interior de edificios, prácticamente no produce ruidos ni vibraciones, así como proyecciones de rocas.

24 h	+24	SEMANA	
122,30 €	96,50 €	391,10 €	Grupo pot. Hidraulica
108,00 €	85,30 €	345,70 €	Cizalla
139,10 €	109,90 €	445,10 €	Cilindro

CENTRALITA HIDRAULICA DE MANO

Con la misma fuerza que un compresor de 20 cv con martillo, pero menos ruidosa y muy fácil de transportar. Está entre los mejores rompedores disponibles para trabajos generales, en la gama de 23-28 kg.

Se usa normalmente con cinceles de 5” para asfalto, en construcción de carreteras y mantenimiento. Perfecta para rotura de paredes de ladrillos, suelo congelado y hormigón.

24 h	+24	SEMANA
66,43 €	52,42 €	212,70 €

+ IMPLEMENTOS PARA CENTRALITA

24 h	+24	SEMANA	
35,30 €	27,90 €	112,90 €	Martillo grande 28 kg
33,20 €	26,20 €	106,10 €	Martillo pequeño 15 kg
29,25 €	23,17 €	93,52 €	Radial 350 mm.

> **Desgaste del disco, fresas y palas NO incluidos en precio. El mm de degaste se cobra aparte (mínimo 1 mm)**

Las máquinas se deben de entregar limpias. El no cumplimiento tiene una penalización de 35 € la hora de limpieza.

VIBRADOR ELECTRONICO ALTA FRECUENCIA

Destaca principalmente por poder conectarse a la red eléctrica monofásica y es rápido, sencillo y flexible. Ideal para aplicación independiente. Es una sola pieza.

Frecuencia de vibración: 12.000 1/min.
Ø del cabezal vibrador: 45/57 mm.

24 h	+24	SEMANA
41,00 €	**32,30 €**	**131,10 €**

FRATASADORA DE GASOLINA

La BG 375 se equipa con un mango plegable de altura regulable con el que se reducen las vibraciones, y un soporte para mantenimiento para aumentar el tiempo de actividad.

Motor: GX160
Potencia de salida: 3,6 kW
Diámetro máx. de disco: 900 mm
Precio desgaste de pala: 1,50 €/ud

24 h	+24	SEMANA
60,60 €	**47,90 €**	**193,60 €**

REGLA VIBRANTE GASOLINA/ELECTRICA 2M

Realiza tres etapas de trabajo en una:
distribuir y enrasar. Ligera y fácil de transportar.
Motor 4 tiempos (sólo para el mod. Gasolina)
monofásico (mod. Eléctrico).

24 h	+24	SEMANA
43,50 €	**34,30 €**	**138,90 €**

CORTADORA DE JUNTAS DOBLE DISCO

Máquina de gran capacidad de trabajo y versátil. Cuenta con un depósito de 45 litros. De fácil manejo e ideal para grandes superficies (autovías, naves industriales, etc.)

Combustible: Gasolina
Potencia: 9,6 kW. Peso: 108 Kg
Diámetro máx. disco: 500 mm
Máx. Prof.de Corte: 170 mm
Dimensiones (LxAxH):
1580x620x930 mm

24 h	+24	SEMANA
67,90 €	**53,70 €**	**217,10 €**

CORTADORA COMPACTA DE JUNTAS 800 MM

Adecuada para trabajos de corte en edificios, silenciosa.
Fácil descenso y la elevación de la hoja de la sierra.
Posibilidad de corte en ambos lados.

Profundidad de corte máx.: 320 mm
ø máx de hoja de sierra: 800 mm
Potencia de salida máx.: 7,5kW
Dimensiones:
900x580x850 mm
Peso: 156 kg

24 h	+24	SEMANA
108,20 €	**85,50 €**	**346,20 €**

Nuestros precios no incluyen IVA. Precios válidos salvo error tipográfico.

CORTADORA DE JUNTAS

Diámetro de disco: 350-400 mm. Motor: 4 tiempos
Profundidad de corte máximo: 120-160 mm

Materiales: ●

24 h	+24	SEMANA
55,00 €	43,50 €	176,10 €

CORTADORA DE JUNTAS TRIFÁSICA 500-600

Cortadora eléctrica de empuje manual pequeña. Gracias a su peso y equilibrio optimizados, el potente motor (sin emisiones) de 7,5 kW garantiza una posición ergonómica y buenos resultados. El depósito de agua integrado ayuda a cortar sin fuente de agua externa. Ideal para mantenimiento y reparación en aplicaciones de corte de suelo de hasta 187 mm.

Diámetro máx de disco: 500 mm
Longitud del producto: 1180 mm
Ancho del producto: 560 mm
Peso: 145 kg. 32 amperios

Materiales: ●

24 h	+24	SEMANA
71,50 €	56,40 €	228,90 €

CORTADORA JUNTAS 1000 MM

Para trabajos que requieren potencia y compacidad.
Motor gasolina de 2 cilindros desarrolla 26,1 kW / 35 CV.

Acciona hojas de sierra de hasta 1.000 mm (estándar= 800 mm).
Profundidades de corte de hasta 415 mm (315 mm).

24 h	+24	SEMANA
194,60 €	153,80 €	622,70 €

CORTADORA GASOLINA/BATERIA DISCO 300-350

Sierra de gasolina manual versátil con empuñadura trasera, motor de arranque de 70 cc y estrangulador automático que permite realizar cortes a una profundidad de hasta 125 mm.

Cilindro del motor: 68.7 cm³. Potencia nominal: 3.5 kW
Diámetro de disco: 350 mm

Materiales: ● ●

24 h	+24	SEMANA
53,10 €	41,90 €	170,10 €

+

RECOMENDADO CON >
DEPÓSITO DE AGUA PORTÁTIL

MIX COMBUSTIBLE+ACEITE

● Gres ● Porcelánico ● Abrasivos y duros ● General ventilado ● Universal ● Mármol

Nuestros precios no incluyen IVA. Precios válidos salvo error tipográfico.

Desgaste del disco, fresas y palas NO incluidos en precio.

FRESADORA DE PAVIMENTOS TRIFASICA/ GASOLINA

Fresadora con motor eléctrico. Fácil de usar con un alto rendimiento. Si se conecta al aspirador adecuado apenas genera polvo. Permite tratar casi cualquier tipo de suelo. Distintas potencias: trifásica / gasolina: 5,5 - 6,4 kW / 3,6 kW. Distintas anchuras trabajo: 200 - 265 mm. Peso: 175 kg - 190 kg

24 h	+24	SEMANA	
91,10 €	71,90 €	238,80 €	Ancho trabajo (Gasolina- pequeña) 200 - 215 mm
107,30 €	84,75 €	343,35€	Ancho trabajo (Gasolina- mediana) 265 mm NUEVO
116,20 €	91,80 €	371,80 €	Ancho trabajo (Trifásica- mediana) 265 mm

FRESADORA MULTIDISCO TRIFASICA

Perfecta para superficies grandes. Dispone de velocidad variable, marcha adelante y atrás, y puede moverse sin haber acoplado el tambor de fresado. Prácticamente no genera polvo si se conecta al aspirador adecuado. Lleva 66 discos y rebaja aprox. 2 cm.

Potencia: 12,1 - 13,7 kW.
Anchura de trabajo: 335 mm
Peso: 225 kg

24 h	+24	SEMANA
180,30 €	142,30 €	576,90 €

DOBLADORA DE HIERRO-ACERO ELECTRICA MANUAL

Especial para construcción e instalaciones eléctricas. Su función principal es doblar tubos de corrugado de manera precisa y uniforme sin dañar el tubo, lo cual es esencial para mantener la protección del cableado.

Diámetro min - max.: 4 -16 mm
Potencia motor: 900 W

24 h	+24	SEMANA
46,50 €	36,70 €	148,60 €

HORMIGONERA 100 LITROS

Eléctrica.
Dimensiones ancho x largo x alto (mm):
660 x 1170 x 920
Peso 46 kg

HORMIGONERA 140 LITROS

Eléctrica.
Dimensiones ancho x largo x alto (mm):
800 x 1330 x 1220
Peso: 54 kg

HORMIGONERA 190 LITROS

Eléctrica. Dimensiones ancho x largo x alto (mm):
793 x 1465 x 1334
Peso: 106 kg

HORMIGONERA 250 LITROS

Peso de la máquina: 119 kg
Dimensiones ancho x largo x alto (mm):
840x1465x1476 mm

24 h	+24	SEMANA	
28,40 €	22,40 €	90,70 €	100 litros
27,40 €	21,60 €	87,90 €	140 litros
35,00 €	27,70 €	111,90 €	190 litros
35,90 €	28,30 €	114,90 €	250 litros

Nuestros precios no incluyen IVA. Precios válidos salvo error tipográfico.
Gres · Porcelánico · Abrasivos y duros · General ventilado · Universal · Mármol

TRITURADORA DE ESCOMBROS

Reduce el escombro en 1/3 de su volumen. Tamaño compacto para entrar en viviendas. Diferentes triturados: D1MM (preparación cemento); D10MM (mortero enfoscados o pegado ladrillos) D40 MM (reducción de escombros y rellenos). Prolongador 25 m. monofásico de sección 2,5

Medidas: 924x524x1156 mm
Tamaño max. escombro: 15 x15
180 kg. 230 - 5,5 CV

24 h	+24	SEMANA
141,70 €	112,00 €	453,70 €

LIJADORA DE DIAMANTE

Para rebajar de forma rápida hormigón o piedra, sistema de trabajo en seco, con disco de diámetro especial y posible conexión a aspirador exterior.

Potencia: 2.100 w. 6.600 Rpm
Diámetro exterior del disco: 150 mm
Peso: 4,1 kg

24 h	+24	SEMANA
72,80 €	57,50 €	232,90 €

RECOMENDADO CON > ASPIRADOR Consultar precios y caraterísticas en pág. 72

EN HUSQVARNA CONSTRUCCIÓN

Creemos en modos de trabajo sostenibles, siendo un socio global confiable y ofreciendo soluciones innovadoras para aumentar la productividad y el éxito de nuestros clientes, con visión responsable hacia el futuro.

Calle Rivas 10, Pol. Ind. Vicálvaro. 28052 Madrid - Tel. 91 371 66 00 - www.husqvarnaconstruction.com/es

CORTE DE CERÁMICA

> **Discos y consumibles NO incluidos en precio. El degaste de disco se cobra aparte (mínimo 1 mm).**

CORTADORA DE AZULEJOS MANUAL 0,70/1,20/ 1,30/ 1,55/1,80 M.

Cortadoras profesionales para el corte intensivo de baldosa cerámica, ideal para el corte de Gres Porcelánico y Extrusionado. Puede manejarse con una sóla mano facilitando el trabajo con grandes formatos de baldosas. Ofrece un corte de hasta 180 cm de longitud.

24 h	+24	SEMANA	
16,80 €	13,30 €	53,80 €	Cortadora manual 70 cm.
33,80 €	26,60 €	107,90 €	Cortadora 1,20 / 1,30 m.
44,20 €	34,90 €	141,30 €	Cortadora 1,55 m.
48,50 €	38,40 €	155,30 €	Cortadora 1,80 m.

KIT CORTADORA AZULEJOS GRAN FORMATO

El kit TC-125 forma parte del sistema SLAB para lámina cerámica y baldosas de gran formato. El cabezal es abatible hasta 45º y ajustable en altura. De esta forma, se puede ingletear y obtener cortes especiales y de mayor precisión. Para el corte a inglete, incluye una empuñadura adicional que incrementa el control y la visibilidad durante el corte y mejora la ergonomía. Puede utilizar dos diámetros de disco: 115 y 125 mm.

24 h	+24	SEMANA
35,53 €	28,11 €	113,60 €

NUEVO

VIBRADOR PARA CERÁMICA

A batería y ligera, sin cables. Evita burbujas de aire entre el adhesivo y la baldosa cerámica en la instalación de lámina porcelánica de gran formato (más de 300 × 100 cm). También sirve para la correcta fijación de láminas de desolidarización o impermeabilización.

Largo ancho alto (medidas de trabajo): 24,2x29,2x17,9cm
Peso: 5,8kg
Alimentación: 2V 4Ah

24 h	+24	SEMANA
23,50 €	18,60 €	75,20 €

MESA DE TRABAJO GRAN FORMATO.

Banco de trabajo para corte y manipulación de láminas cerámicas de gran formato. Capacidad de carga máxima de hasta 250 kg. La mesa es de 1,80 e incluye un conector que permite la unión de dos mesas y formar, así, una superficie de trabajo de 360 cm.

KIT VENTOSAS Y CARRO

El kit es un conjunto de dos perfiles ajustables de 165 a 320 cm. Gracias a las 6 ventosas se asegura la manipulación de las láminas porcelánicas.

24 h	+24	SEMANA	
34,50 €	27,20 €	110,40 €	Mesa de trabajo
57,90 €	45,60 €	185,10 €	Kit ventosas y carro

Nuestros precios no incluyen IVA. Precios válidos salvo error tipográfico.

MESA DE CORTE HÚMEDO

Profundidad máxima de corte: 110 mm
Diámetro de disco: 300 mm

Materiales: ● ● ● ● ●

24 h	+24	SEMANA
37,30 €	**29,60 €**	**119,60 €**

MESA DE CORTE HÚMEDO 0,85-1,00 METROS

Eficiente cortadora de albañinería universal, con una alta capacidad de corte para todo tipo de ladrillos y bloques de construcción. Diseñada para cortar piezas de material hasta 1 m de largo, gracias a su carril guía extendible. Se puede obtener una profundidad de corte máxima de 105 mm en un corte de una sola vez o hasta 210 mm en un corte escalonado.

Discos de diamante: 350 mm / 13.8 pulgadas
Máx. profundidad de corte: 105 mm
Máx. longitud de corte: 1.000 mm

Materiales: ● ● ● ● ●

24 h	+24	SEMANA
40,70 €	**32,10 €**	**130,10 €**

MESA DE CORTE HÚMEDO 1,20 METROS

Mesa de corte monofásica ideal para corte de piedra natural, losas de granito y mármol. Su estructura es ligera y el motor del carro ayuda a realizar deslizamientos rápidos y precisos. Tiene una escala graduada sencilla y fácil para medir la profundidad de corte.

Longitud máxima de corte: 1.200 mm
Profundidad máxima de corte, con disco Ø 300 mm, 70 mm; con disco Ø 350mm, 100 mm
Peso: 84 Kg. Ingletes de 45º
Dimensiones (LxAnxAl): 1.499x765x1.234

Materiales: ● ● ● ● ●

24 h	+24	SEMANA
54,10 €	**42,70 €**	**172,90 €**

MESA DE CORTE HÚMEDO 1,50/1,60 METROS

Mesa de corte de cerámica y porcelánicos de gran tamaño. Cuenta con 2 HP de potencia y una longitud máxima de corte de 1.600 mm. Además, incluye tanto las patas como los brazos plegables y el sistema de anclaje, para facilitar el corte a cartabón máximamente preciso.

Longitud máxima de corte: 1600 mm.
Profundidad de corte hasta 90º 50 mm
Profundidad de corte hasta 45º mm
Peso: 90 Kg.Dimensiones (LxAnxAl): 1.990x612x1.300

En el modelo de 1,50m.
las características varían.

Materiales: ● ● ● ●

24 h	+24	SEMANA
61,40 €	**48,50 €**	**196,50 €**

● Gres ● Porcelánico ● Abrasivos y duros ● General ventilado ● Universal ● Mármol

Nuestros precios no incluyen IVA. Precios válidos salvo error tipográfico.

CORTE GENERAL

> **Consumibles NO incluidos en precio.**

RADIAL-AMOLADORA CABLE BATERIA 230 MM

Potente amoladora alimentada con dos baterías de litio, que ofrece una potencia similar a una con cable. El disco es de 180 mm, pero por su diseño alcanza cortes de hasta 230 mm.

18 v (2 baterías). Peso: 5,2 kg
6.000 R.p.m.

Materiales: ● ● ● ●

24 h	+24	SEMANA	
13,10 €	10,30 €	41,90 €	Cable
29,87 €	23,58 €	95,58 €	Batería

RADIAL-AMOLADORA DIÁMETRO 115-125 MM

R.p.m: 8.500. Peso 2,5 kg
18 V

Materiales: ● ● ● ●

24 h	+24	SEMANA	
10,70 €	8,50 €	34,40 €	115 mm
18,70 €	14,80 €	59,90 €	125 mm

CORTADORA GASOLINA 400 MM DE PROFUNDIDAD

Su alta potencia, estabilidad y bajo nivel de vibraciones, la convierten en una máquina muy eficiente y fácil de usar.

Potencia: 5,5 kW. Máx. profundidad de corte: 400 mm.
Diámetro máx de disco: 230 mm. Peso: 9,8 kg

Materiales: ● ●

24 h	+24	SEMANA
56,40 €	44,60 €	180,80 €

RECOMENDADO CON >
DEPÓSITO DE AGUA PORTÁTIL

MIX COMBUSTIBLE+ACEITE

CORTADORA 230 MM BATERIA

La excelente relación peso-potencia la convierte en un aliado versátil para trabajos ligeros de corte de materiales sólidos en paisajismo; además, es perfecta para cortes rápidos y eficientes. Adecuada para cortar placas de hormigón, granito, tejas o baldosas. La K 535i se puede adaptar tanto para el corte húmedo como seco.

Máx. profundidad de corte: 76 mm
Diámetro máx de disco: 230 mm

Materiales: ● ● ● ● ●

24 h	+24	SEMANA
27,00 €	21,30 €	86,40 €

RECOMENDADO CON >
DEPÓSITO DE AGUA PORTÁTIL

24 h	+24	SEMANA
20,90 €	16,50 €	67,10 €

CAMPANA ANTIPOLVO

Sistema de aspiración del polvo y componentes para tareas de corte con amoladoras angulares. Tipo de herramienta: Amoladora angular

24 h	+24	SEMANA
15,90 €	12,70 €	50,90 €

Nuestros precios no incluyen IVA. Precios válidos salvo error tipográfico.

● Gres ● Porcelánico ● Abrasivos y duros ● General ventilado ● Universal ● Mármol

CORTADORA METAL A BATERIA

Cortador de metal con freno eléctrico y luces LED a batería. Está diseñado principalmente para el corte de una sola pasada de pernos metálicos de 65 mm y barras de acero. Capacidad máxima de corte de 67mm.

24 h	+24	SEMANA
35,30 €	**27,90 €**	**113,10 €**

SIERRA DE CINTA PARA METAL

Ángulo de corte regulable de 0° a 60
Potencia: 1.200 W

24 h	+24	SEMANA
45,80 €	**36,20 €**	**146,70 €**

ROZADORA DE FRESA

Diseñada para facilitar la apertura de rozas en paredes y tabiques huecos en instalaciones eléctricas, de televisión, fontanería, calefacción, etc. La profundidad y ancho de la fresa varía desde 30x30; 25X25; 35x25; 45x15.
Potencia: 2.000 W

24 h	+24	SEMANA
34,80 €	**27,40 €**	**111,20 €**

ROZADORA DE DISCO

Especialmente indicada para regatas.
Hasta 4 cm de ancho y 4 cm de profundidad.
R.p.m: 7.800. Potencia: 1.800 W
Diámetro exterior disco:
150 mm, 2 uds

Se cobra aparte el degaste por ud. de disco

24 h	+24	SEMANA
42,40 €	**33,60 €**	**136,00 €**

ROZADORA DE SUELOS

Rozadora de diamante manual eléctrica en seco para cortes paralelos de hasta 60 mm de profundidad.

Profundidad de corte: 60 mm
Ancho de corte máx.: 60 mm
Diámetro de disco: 180 mm, 2 uds

24 h	+24	SEMANA
50,40 €	**39,80 €**	**161,00 €**

TRONZADORA DE METAL

Para corte de metal.
Potencia: 2.000 W
R.p.m: 3.800
Diámetro exterior del disco: 355 mm

24 h	+24	SEMANA
22,50 €	**17,80 €**	**72,10 €**

TRONZADORA ELECTRICA DISCO 300 MM

Cortadora de diamante manual eléctrica en seco y en húmedo: profundidad de corte de hasta 120 mm con hojas de 305 mm. Rotación invertida de la hoja proporcionando máxima seguridad.

Ideal para cortes de hormigón reforzado, bordillos de granito, losas, ladrillos y bloques de mampostería. Kit de agua que permite realizar cortes en húmedo. Tope de profundidad de corte en pasos de 10 mm de 40 a 120 mm.

24 h	+24	SEMANA
58,00 €	**45,70 €**	**185,40 €**

> **Consumibles NO incluidos en precio.**

¿NECESITAS CONSUMIBLES?

Nuestra gama de consumibles te facilita el trabajo, ya que se se adapta perfectamente a nuestras máquinas y herramientas.

Puedes pedir el catálogo en nuestras tiendas. En la página 90 tienes todas las direcciones.

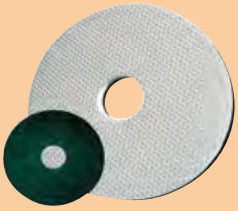

Nuestros precios no incluyen IVA. Precios válidos salvo error tipográfico.

COMPACTACIÓN

Consultar precio de transporte en furgoneta Consultar precio de transporte en camión

PISON 60 KG

Ideal para compactar capas de espesor medio a bajo de suelos granulares. La forma exclusiva de la placa y la velocidad optimizada permiten una compactación rápida y sencilla, así como elevados índices de productividad.

Ancho de trabajo: 280- 340 mm.
Potencia de salida: 3,6 kW
Velocidad: 27 m/min. Peso: 72 kg

24 h	+24	SEMANA
43,90 €	**34,60 €**	**140,20 €**

BANDEJA VIBRANTE 90 KG

Es ideal para trabajos de reparación y mantenimiento en vías de acceso y aparcamientos. Es fácil de limpiar, no deja marcas en el pavimento y utiliza cualquier agua que haya disponible en el lugar de trabajo.

Ancho de trabajo: 420 mm
Potencia de salida: 3.6 kW
Velocidad: 27 m/min. Peso: 95 kg

24 h	+24	SEMANA
43,90 €	**34,60 €**	**140,20 €**

BANDEJA VIBRANTE 360º

Muy fácil de usar. La distribución de su peso ayuda a trabajar con rapidez, de forma controlada y casi sin esfuerzo. La bandeja compactadora es compacta y estilizada como un pisón vibrante, pero holgada y manejable como una bandeja compactadora clásica.

Dimensiones: 475x450x1030
Peso: 92 kg. Ancho trabajo: 450 mm

24 h	+24	SEMANA
47,70 €	**37,70 €**	**152,60 €**

RODILLO COMPACTADOR MONOCILINDRICO 160 KG

Ideal para trabajos de alisado en tierra y asfalto. También para trabajos de nueva construcción o reparación de aceras, arcenes, carriles bici, etc, así como caminos agrícolas y forestales.

Fácil de transportar. Sin adherencia al asfalto al incorporar un sistema de vaporización de agua con un depósito grande.

Anchura de trabajo: 560 mm
Motor: gasolina. Peso: 161 kg

24 h	+24	SEMANA
81,67 €	**64,58 €**	**261,40 €**

RODILLO DE LANZA

El rodillo lanza o tamden con dos rodillos realiza el trabajo con más sencillez, seguridad y rapidez. Con el arrancador eléctrico de serie y la reducida distancia entre los tambores no solo se consigue “arrancar sin esperar”, sino que, además, la máquina se gira con enorme facilidad durante la aplicación.

Compactar como es debido hasta el mismo borde, esto se logra con precisión y rapidez gracias al escaso saliente lateral. También es muy práctico que la accesibilidad a todos los puntos de manejo estén optimizados.

Anchura: 720 mm
Altura: 1.100 mm
Longitud total: 1.070 mm
Peso: 707 kg
Consumo promedio: 2,4 l\h
Frecuencia: 63/63 Hz

24 h	+24	SEMANA
89,10 €	**70,30 €**	**285,10 €**

> **Consumibles NO incluidos en precio.**

MINIEXCAVADORA 1500 KG / 1900 KG

Excavadora compacta y potente con gran campo de visión para el operario. Sin sobresalientes en parte trasera.

Peso: 1.450 Kg. Profundidad de excavación: 2,24 m
Altura de descarga: 2,37 m
Largo x ancho x alto: 3584x990x2550 mm
Potencia: 13,2 kW

DIMENSIONES

A2	**Altura con cabina**	2.362 mm
B1	**Anchura superestructura giratoria**	990 mm
C1	**Longitud de transporte**	2.828 mm
D2	**Profundidad de excavación máx., brazo de cuchara corto**	2.326 mm
F	**Altura de penetración máx., brazo de cuchara corto**	3.462 mm
N	**Longitud mecanismo de transmisión**	1.607mm
O	**Ángulo de giro máx. (sistema de brazo a la derecha)**	65 º - 67 º
P1	**Anchura de la oruga**	230 mm

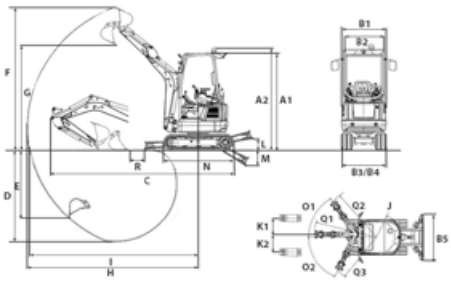

Alquiler de puntero no incluido en el precio.

24 h	+24	SEMANA	
204,70 €	**161,60 €**	**654,90 €**	**Miniexcavadora**
45,80 €	**36,20 €**	**146,70 €**	**Implem. Martillo Hidráulico (puntero no incluido)**

MICROEXCAVADORA 1000 KG

Excavadora compacta de pequeño tamaño que permite hacer trabajos de demolición y renovación dentro de edificios. Pese a su pequeño tamaño, el diseño es extremadamente robusto.

Profundidad de excavación: hasta 1.764 mm
Peso: 1.000 kg
Altura de descarga máxima: 2 metros
Potencia de motor: 9,6 kW
Dimensiones (LxAnxAl): 2.828x700x2.261 mm

Para detalle de dimensiones ver Microexcavadora 1000 kg Dual Power en pág. 9

24 h	+24	SEMANA	
152,90 €	**120,70 €**	**489,00 €**	**Microexcavadora**
45,80 €	**36,20 €**	**146,70 €**	**Implemento Martillo Hidráulico (puntero no incluido)**

Nuestros precios no incluyen IVA. Precios válidos salvo error tipográfico.

Consultar precio de transporte en furgoneta Consultar precio de transporte en camión

DUMPER ARTICULADO 4X4 1000 KG

Máquina muy compacta, perfecta para la carga y descarga de tierra y escombros. Su tamaño reducido, con un ancho de solo 1.180 mm le permite acceder a espacios pequeños como obras de rehabilitación en zonas urbanas. Permite un transporte de materiales rápido, seguro y sencillo incluso sobre los terrenos más irregulares, con una altura de descarga de hasta 1,56 m.

Capacidad de carga: 1.000 kg. Motor: 18,9 kW
Capacidad tolva(colmada): 525 l
Medidas (L x An x Al): 3310x1485x2650 mm
Peso de transporte: 1.810 kg

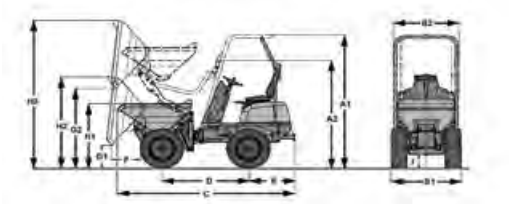

24 h	+24	SEMANA
103,40 €	81,70 €	330,70 €

DIMENSIONES

B1	**Anchura vehículo**	1.180 mm
C	**Longitud**	3.080 mm
H3	**Altura volquete inclinado, caja de volteo en altura levantada**	2.860 mm
	Radio de giro	3.200 mm
	Ángulo unión articulada	33 º

PALA CARGADORA COMPACTA

Ofrece unos resultados de trabajo de primera calidad en entornos estrechos, con gran maniobrabilidad y rapidez. Puede usarse en espacios reducidos y transportarse fácilmente de obra en obra. Tracción a las cuatro ruedas hidrostática y dirección con unión articulada. Puede llevar implemento desbrozadora y portapalets.

Motor Diésel 17,9 kW. Peso: 2.000 kg
Capacidad de combustible: 20 litros
Capacidad de carga con portapalets: 900 kg (recto) y 700 kg (ángulo)

A	**Longitud total**	3.721 mm
F	**Altura**	2.115 mm
K	**Altura máx. de elevación - eje de articulación del cucharón**	2.693 mm
P	**Anchura total**	1.076 mm
	Anchura con rueda ancha	1.350 mm

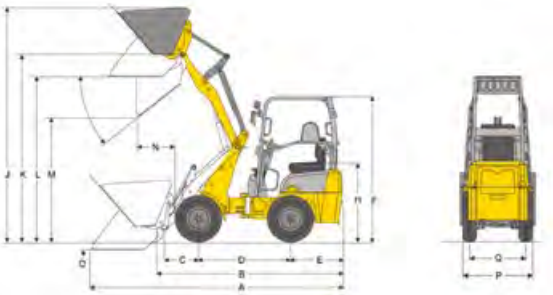

24 h	+24	SEMANA	
196,00 €	154,80 €	627,20 €	Pala Cargadora
55,50 €	43,90 €	177,50 €	Implemento Desbrozador
6,20 €	4,80 €	19,80 €	Implemento Portapalets

> **Consumibles NO incluidos en precio.**

CARGADORA COMPACTA

Compacta pero potente. Tiene el tamaño ideal para corretear por accesos de entrada, puertas, pasillos y pasajes estrechos, y para trabajar bajo techos de poca altura.

Potencia: 17,5 Kw. Carga Vuelco: 686 kg
Peso: 1268 kg. Altura elevación: 2,4 m
Capacidad carga nominal: 344 kg. Depósito: 24,6 l
Dimensiones: 2472 x 901 x 2399 mm

24 h	+24	SEMANA	
196,00 €	**154,80 €**	**627,20 €**	**Cargadora Compacta**
6,20 €	**4,80 €**	**19,80 €**	**Implemento Portapalets**
74,10 €	**58,50 €**	**237,10 €**	**Implemento Barredor** NUEVO

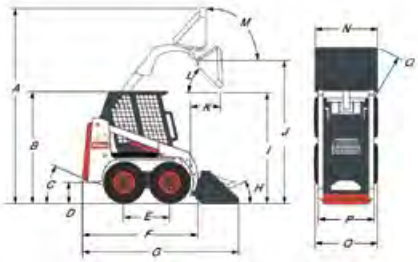

MINI DUMPER SOBRE ORUGA

Gracias a sus pequeñas dimensiones (80cm) y a su precisión se puede usar de manera optima en cualquier lugar estrecho. Sus orugas y centro de gravedad hacen que ejerza poca presión sobre el suelo.

Carga útil máxima en altura: 800 kg
Capacidad volquete (colmada): 387 l
Medida frontal (LxAnxA): 1660x790x1203 mm
Potencia motor: Gasolina 6,7 kW
Peso en transporte frontal: 520 kg

B2	**Anchura vehículo**	800 mm
C3	**Longitud con dispositivo de carga automático, sin estribo**	2.264 mm
A2	**Altura sobre la protección de manos del volquete**	1.304 mm
E	**Altura volquete inclinado**	1.840 mm

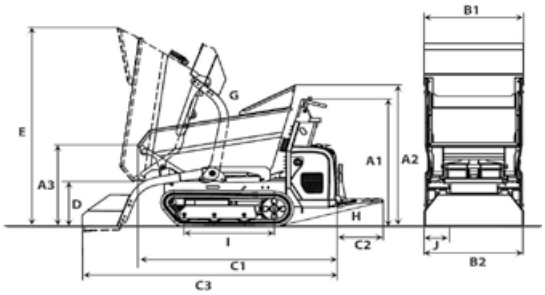

24 h	+24	SEMANA
99,80 €	**78,90 €**	**319,40 €**

Nuestros precios no incluyen IVA. Precios válidos salvo error tipográfico.

Consultar precio de transporte en furgoneta Consultar precio de transporte en camión

MINICARGADORA COMPACTA GASOLINA

Lo más destacado es su potente y fiable motor Honda 21 HP, que asegura que la Move-All 100 gasolina pueda trabajar incluso en los entornos más desfavorables, como colocar adoquines en las aceras, arrastrar troncos de árboles o transportar ladrillos de hormigón. Además es fácil de transportar ya que cabe en un remolque o en una furgoneta.

Peso: 642 kg. Dimensiones: 1490 x 1120 x 1218 mm
Capacidad tanque: 16 l. R.p.m: 3600
Potencia: 15,5 kW.

24 h	+24	SEMANA
160,90 €	**127,00 €**	**514,80 €**

MINIDUMPER ORUGA AUTOCARGANTE Y DESCARGA EN ALTURA

Ideal para carga y descarga en contendores y en obras donde los espacios son limitados y estrechos. Las robustas orugas de goma se adaptan a todos los terrenos y ejercen una baja presión específica. Muy manejable.

Carga max.: 700 kg. Ancho oruga: 750 mm. Peso: 480 kg
Longitud: 1500 mm. Dimensiones: 180x72x36

24 h	+24	SEMANA
115,60 €	**91,30 €**	**369,90 €**

RESERVA TU MÁQUINA EN 3 PASOS EN TOOLQUICK.ES

1
Entra en **www.toolquick.es** y selecciona tu máquina.

2
Elige el tiempo de alquiler, la tienda y día de recogida y rellena tus datos.

3
Acércate a la tienda y llévatela. Así de fácil.

> **Detergentes, discos y consumibles NO incluidos en precio.**

LIJADORA DE PARQUÉ FLEXISAND

Máquina potente y versátil con un plato accionador único que permite un lijado a fondo llegando a la madera desnuda sin preocuparnos por la dirección en que realicemos el trabajo. Se puede acoplar aspirador para trabajar sin polvo.

Potencia: 1.9 kW. Peso total: 45 kg
Velocidad del disco abrasivo: (sin carga) 147 rpm
Discos: 4 unidades de 150 mm
Altura / Ancho / Fondo:
1170 mm / 490 mm / 640 mm

24 h	+24	SEMANA
103,60 €	**81,80 €**	**331,40 €**

BARNIZ RECOMENDADO: BONA MEGA
Barniz sin tener que hacer mezcla. Muy fácil de usar. Rendimiento: 8/10 m²/ litro.

TRIO LIJADORA DE PARQUÉ CON ASPIRACION

Versátil y potente, es ideal para el tratamiento de pavimentos. Con tres discos cubre una amplia gama de aplicaciones: Desde la preparación ligera de subsuelos, o la renovación de parqués prefabricados hasta el lijado fino o intermedio.

El potente motor está diseñado de forma óptima para los requisitos duros o sensibles. La aspiración de polvo integrada, vigilada por sensor, y el sofisticado sistema de filtración garantizan un trabajo casi exento de polvo.

Motor 230 V / 1,8 kW
Peso: 78 kg

24 h	+24	SEMANA
113,30 €	**89,50 €**	**362,70 €**

LIJADORA DE PARQUÉ

Herramienta profesional ligera que cualquier usuario puede manejar de manera sencilla y segura.

Ancho del cilindro: 220 mm
Potencia del motor: 1.15 kW
Peso Total: 45 kg
Tamaño de la banda de lijado: 200 x Ø 480 mm
Revoluciones del cilindro: 3.300 rpm

24 h	+24	SEMANA
90,90 €	**71,90 €**	**291,20 €**

ORILLADORA DE PARQUÉ

Permite aproximarse a las esquinas y orillas.
Diametro del disco: 150 mm.
Velocidad de disco: 3.300 Rpm

24 h	+24	SEMANA
49,60 €	**39,20 €**	**158,90 €**

Nuestros precios no incluyen IVA. Precios válidos salvo error tipográfico.

VIUDEZ PUERTA
Go floor it!

EXPERTOS EN MAQUINARIA PARA PULIR SUELOS

SOMOS FABRICANTES

PULIDORAS SATÉLITE

Serie S robustez, eficacia, manejabilidad, todo en la máxima pulidora satélite.

PULIDORAS CAMALEÓN

Pulidoras de alta velocidad que ofrecen gran maniobrabilidad y versatilidad máxima.

ASPIRADORES

Aspiradores industriales ideales para todo tipo de aplicaciones.

MÁQUINAS ROTATIVAS

Abrillantado, lijado, fregado con el máximo silencio y comodidad.

C/ Noruega, 5 · Pol. Ind. Pla de Llerona · 08520 Les Franqueses del Vallès · Barcelona
Tel. +34 93 846 64 34 · info@viudezpuerta.com

www.viudezpuerta.com

TRATAMIENTO DE SUELOS

> **Detergentes, discos y consumibles NO incluidos en el precio.**

LEVANTADORA DE SUELOS

Equipo autopropulsado perfecto para trabajos de renovación y reforma, en exterior e interior. Tiene marchas adelante/atrás control de velocidad de serie. Muchos de sus componentes son electrónicos por lo que necesita muy poco mantenimiento.

Ancho de trabajo: 152 mm. Peso: 150 kg sin contrapesos / 190 kg con contrapesos
Dimensiones: 899 mm | 522 mm | 1.062 mm
Potencia: 1,5 kW

24 h	+24	SEMANA
127,30 €	**100,60 €**	**407,80 €**

LEVANTADORA DE SUELOS MEDIANA

Completamente eléctrica, cuenta con un sistema automático de cable de alimentación con brazo de cable giratorio. Muy manejable, con un radio de giro cero y neumáticos que no dejan marcas. Equipada con conexión de manguera de polvo de 76 mm de diámetro que permite conectar un aspirador pequeño o mediano.

Potencia: 2.2kW
Voltaje: 230V
Peso: 480kg

24 h	+24	SEMANA
185,90 €	**146,90 €**	**594,80 €**

LEVANTADORA DE SUELOS GRANDES SUPERFICIES

Ideal para aplicaciones de tamaño mediano y grande. Es totalmente eléctrica con un sistema de cable de alimentación automático con brazo de cable giratorio

Muy maniobrable con un radio de giro cero y neumáticos que no dejan marcas. Viene equipado de serie con una conexión para manguera de polvo de 76 mm de diámetro. Es posible conectar un recolector de polvo de tamaño pequeño o mediano.

Peso: 1142 kg
Dimensiones: 1700x685 mm

24 h	+24	SEMANA
392,90 €	**310,40 €**	**1.257,40 €**

ABRILLANTADORA GRANDE

Ideal para el abrillantado de suelos o mármol y para la limpieza a fondo de suelos y revestimientos textiles duros y elásticos. Para superficies grandes y medianas.
Diámetro del plato: 440 mm.
Velocidad plato: 142 rpm
Peso: 52 kg. Potencia: 1Kw

ABRILLANTADORA PEQUEÑA

Diámetro del plato: desde 320 mm

24 h	+24	SEMANA	
55,20 €	**43,67 €**	**176,74 €**	**Grande**
45,11 €	**35,63 €**	**144,50 €**	**Pequeña**

ABRILLANTADORA MANUAL

Para el abrillantado de pequeñas superficies, zonas poco accesibles o remates.

Potencia: 900 W
R.p.m: 600 - 2.100
Diámetro del disco: 180 mm

24 h	+24	SEMANA
21,10 €	**16,70 €**	**67,80 €**

PULIDORA MANUAL

Lijado de pinturas, barnices, madera y plástico. Rectificado brillante de metales. Eliminación de zonas oxidadas.

Potencia 1400 W
Plato intercambiable Ø 125 mm

24 h	+24	SEMANA
34,10 €	**26,90 €**	**109,00 €**

Nuestros precios no incluyen IVA. Precios válidos salvo error tipográfico.

> **Segmentos y pirañas NO incluidos en el precio.**

PULIDORA DE SUELOS DE DIAMANTE 280 / 450 MM

Para preparación y acabado de suelos con un único disco que puede pulir rápidamente bordes por ambos lados. Remueve de manera eficiente adhesivos, pintura, resina epoxi y masilla. Perfecta para preparación de suelos abujardados y microfresados, de mármol o granito. Adecuada para pequeñas y medianas superficies de cemento. Anchura de pulido desde 250 mm. Peso desde 70 kg.

24 h	+24	SEMANA	
90,00 €	**71,17 €**	**288,00 €**	280 mm
109,50 €	**86,50 €**	**350,40 €**	450 mm

PULIDORA SATELITE

Potente pulidora planetaria con tres cabezales de pulido contra giran, lo que la convierte en una pulidora versátil adecuada para muchas aplicaciones diferentes. Cabezal de la máquina herméticamente sellado, lo que lo hace totalmente a prueba de polvo.

Motor trifásico: 400 V/0.4 kw
Peso: 235 kg
Medidas de pulido: 525 mm
Discos de pulido: 200 mm (3 st)
Revoluciones: 1200 rpm

24 h	+24	SEMANA
145,40 €	**114,90 €**	**465,50 €**

PULIDORA DE SUELOS EN MOJADO

Para pulir superficies de hormigón, mármol y terrazo.

Diámetro del plato: 260 mm
Potencia: 2.2 kw
Motor monofásico: 230 V
Revoluciones: 600 rpm.
Peso: 115 kg

24 h	+24	SEMANA
77,50 €	**61,20 €**	**247,80 €**

ROTATIVA ALTA VELOCIDAD MONOFASICA / TRIFASICA

Construcción sólida en aluminio y acero. Variador de frecuencia, permite cambiar velocidad para los diferentes tipos de trabajo. Transmisión sin mantenimiento. Motor sobredimensionado en par y potencia. Se puede utilizar para desbaste de suelos, pulido de hormigón, piedra natural y madera.

Peso: 97 /110 kg
Peso cabezal de pulido: 8–80 kg
Medidas de pulido: 430-505 mm
Discos de pulido: 430-505 mm
Motor: 2,2 - 4,0 kW
Revoluciones: 438–1200 rpm

24 h	+24	SEMANA	
87,00 €	**68,80 €**	**278,70 €**	Monofásica
91,70 €	**72,40 €**	**293,40 €**	Trifásica

COMPLEMENTOS RECOMENDADOS PARA PULIDORAS

ASPIRADOR INDUSTRIAL TRIFASICO
ASPIRADOR INDUSTRIAL MONOFÁSICO 50L

Características en pág. 72

KIT LAPICES MOHS PARA MEDIR DUREZA DE SUELO

Caja x 4 ud.

PRECIO ALQUILER UNITARIO

5,00 €

> **Consumibles NO incluidos en precio.**

ANDAMIO PROFESIONAL estrecho 0,75 m
Modelos Altrex y Layher

	24 h	+24	SEMANA
Andamio aluminio 4,20 m. altura de trabajo	**46,59 €**	**36,81 €**	**149,12 €**
Andamio aluminio 6,20 m. altura de trabajo	**59,95 €**	**47,33 €**	**191,82 €**
Andamio aluminio 8,20 m. altura de trabajo	**77,93 €**	**61,52 €**	**249,34 €**
Andamio aluminio 10,20 m. altura de trabajo	**101,27 €**	**80,03 €**	**324,01 €**

ANDAMIO PROFESIONAL ancho 1,50 m
Modelo Layher

	24 h	+24	SEMANA
Andamio aluminio 4,20 m. altura de trabajo	**54,90 €**	**43,33 €**	**175,51 €**
Andamio aluminio 6,20 m. altura de trabajo	**72,99 €**	**57,73 €**	**233,68 €**
Andamio aluminio 8,20 m. altura de trabajo	**92,85 €**	**73,41 €**	**297,30 €**
Andamio aluminio 10,20 m. altura de trabajo	**118,20 €**	**93,38 €**	**378,16 €**

ANDAMIO PROFESIONAL ancho 1,35 m
Modelo Altrex

	24 h	+24	SEMANA
Andamio aluminio 4,20 m. altura de trabajo	**54,90 €**	**43,33 €**	**175,51 €**
Andamio aluminio 6,20 m. altura de trabajo	**72,99 €**	**57,73 €**	**233,68 €**
Andamio aluminio 8,20 m. altura de trabajo	**92,85 €**	**73,41 €**	**297,30 €**
Andamio aluminio 10,20 m. altura de trabajo	**118,20 €**	**93,38 €**	**378,16 €**
Andamio aluminio 12,20 m. altura de trabajo	**153,65 €**	**121,35 €**	**491,54 €**
Andamio aluminio 14,20 m. altura de trabajo	**199,60 €**	**157,74 €**	**638,76 €**

CARACTERÍSTICAS ANDAMIO ALTREX

Dos anchos disponibles: 0,75 m y 1,35 m.
Largo de plataforma: 1,80 m. Largo total: 2 metros

Para más altura de trabajo, consultar características y precios

DESPIECE DE ANDAMIO 0,75 M - 1,35 M

Altura plataforma (m)	2.20	3.20	4.20	5.20	6.20	7.20	8.20	9.20	10.20	11.20	12.20
Altura de trabajo (m)	**4.20**	**5.20**	**6.20**	**7.20**	**8.20**	**9.20**	**10.20**	**11.20**	**12.20**	**13.20**	**14.20**
Descripción											
Bastidor 7 peldaños	2	4	4	6	6	8	8	8	10	10	12
Bastidor 4 peldaños	2	-	2	-	2	-	2	-	2	-	2
Brazo ajustable + Rueda Ø 200 mm	4	4	4	4	4	4	4	4	4	4	4
Plataforma con trampilla	1	1	2	2	2	3	3	4	4	5	6
Plataforma sin trampilla	1	2	1	1	1	1	1	1	1	1	1
Barandilla Safe-Quick®	4	4	6	6	8	8	10	10	12	12	14
Tirante horizontal	2	2	2	2	2	2	2	2	2	2	2
Estabilizador Triangular Easy-Lock®	-	4	4	4	4	4	4	4	4	4	4
Rodapié Aluminio	1	1	1	1	1	1	1	1	1	1	1

Nuestros precios no incluyen IVA. Precios válidos salvo error tipográfico.

FM ACCESS IBÉRICA

altrex TUBESCA-COMABI

MÁS DE 70 AÑOS DE EXPERIENCIA **EN SOLUCIONES DE ACCESO EN ALTURA**

comercial@fm-access.com
Av. Prat de la Riba, 179, 08780, Pallejà (Barcelona)
+34 93 663 10 16

DESPIECE DE ANDAMIO 1,50 M

Altura de plataforma (m)	4,2	6,2	8,2
Altura de trabajo (m)	6,2	8,2	10,2
Barandilla simple 1,80m	10	14	18
Diagonal 2,50m	2	4	6
Diagonal 1,95m	2	2	2
Rodapié frontal 0,75m	2	2	2
Rodapié lateral 1,80m	2	2	2
Plataforma 1,80m	2	3	4
Plataforma con trampilla 1,80m	2	3	4
Estabilizador inclinado 2,60m	4	4	4
Horizontal para estabilizador	4	4	4
Pasador de muelle	8	12	16
Marco 75- 150/4	2	2	2
Marco 75- 150/8	4	6	8
Gancho de apoyo	1	1	1
Rueda 700 (7,0 kN)	4	4	4
Estribo 0,30m	1	1	1
Peso (KG) sin lastre	252,6	324,1	395,6

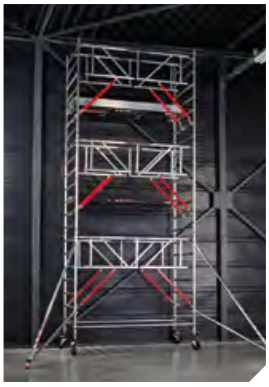

> **Consumibles NO incluidos en precio.**

ANDAMIO MiTOWER

Transporte sencillo y compacto. Puede montarse de manera segura y rápida por una sola persona.

Altura de trabajo: 6,20 m
Plataforma: 1,17 x 0,73 m
Carro transporte de 127 x 83 x 158 cm

24 h	+24	SEMANA
61,50 €	**48,60 €**	**196,80 €**

ANDAMIO MiTOWER PLUS

Plataforma: 1,62 x 0,73 m
Altura de trabajo: 8,20 m
Carro de transporte: 172 largo x 83 ancho x 210 alto (cm)

24 h	+24	SEMANA
79,30 €	**62,50 €**	**253,70 €**

IMPLEMENTO PARA ESCALERA MiTOWER

Podrás colocar el andamio MiTOWER o MiTOWER Plus en una escalera de forma fácil, gracias al set de ampliación para escaleras.

24 h	+24	SEMANA
13,70 €	**10,80 €**	**43,80 €**

Nuestros precios no incluyen IVA. Precios válidos salvo error tipográfico.

ANDAMIO TELETOWER

Andamio plegable en aluminio grande (1,4 m x 0,7 m) y plegable con escotilla de subida. El mecanismo telescópico. Permite 5 alturas de plataformas ajustables desde 1 m hasta los 2 m (alturas de trabajo desde los 3 m a los 4 m).

El andamio plegable se pone en pie antes de 3 minutos por un solo operario reduciendo los tiempos de trabajo. Entra sin problemas en un coche o furgoneta.

24 h	+24	SEMANA
41,70 €	**33,10 €**	**133,80 €**

ESCALERA PLATAFORMA 5,25 M

Plataforma de aluminio con 15 peldaños para una altura de trabajo máxima de 5,26 m. Securizada y con estabilizadores regulables, rampas de acceso, barandilla rígida y plataforma con rodapiés integrados. Ruedas de desplazamiento, una direccionable. Cada estabilizador puede plegarse de manera independiente para acercarse al paletizador. Portaherramientas Modelo 7 peldaños integrado.

24 h	+24	SEMANA
50,50 €	**39,90 €**	**161,40 €**

ESCALERAS 3 TRAMOS

Altura de trabajo: 7-9 m.
Peso: 30-40 kg.
Medidas plegada: 4,13 m.

24 h	+24	SEMANA	
22,69 €	**18,23 €**	**73,54 €**	7-9 m
31,90 €	**25,20 €**	**102,30 €**	10-12 m

Altura de trabajo: 10-12 m.
Para uso profesional. Peso: 35-55 kg.
Medidas plegada: 5-5,25 m

ESCALERA TELESCOPICA

Para uso intensivo, profesional. Regulable telescópicamente, ideal para superficies irregulares. Estable gracias a sus travesaños arqueados.

Altura plegada para transporte: 1,50 m
Altura de trabajo extendida: 6,25 m
Altura de trabajo plegada: 3,35 m
Peso: 15,50 kg

24 h	+24	SEMANA
24,10 €	**19,10 €**	**77,00 €**

ESCALERA TELESCOPICA PLEGABLE

Escalera compacta y eficiente para profesionales.

Altura de trabajo: 5,30 m
Dimensiones plegada: 0,94 x 0,62 x 0,12 m
15 peldaños

24 h	+24	SEMANA
21,90 €	**17,30 €**	**70,20 €**

> **Consumibles NO incluidos en precio.**

Un desnivel superior al 3% no es adecuado para el trabajo de ninguna de estas plataformas.

PLATAFORMA ELEVADORA 7,50M AT

Esta plataforma de tijera tiene un tamaño reducido, ideal para lugares estrechos. Su eficiente sistema de accionamiento AC totalmente eléctrico ofrece potencia inigualable para desplazarse bajo techo y al aire libre sin emisiones ni ruido. Máximo de 2 personas en el interior y 1 persona en el exterior.

Altura plataforma	4,30 m
Altura máxima (interior)	7,50 m
Capacidad	227 kg
Anchura de máquina	81 cm
Longitud de la máquina	1,40 m
Peso	1.179 kg

24 h	+24	SEMANA
93,80 €	**74,10 €**	**300,00 €**

MINIPLATAFORMA 5-5,5M

Elevador de personas vertical de traslación manual y elevación eléctrica mediante baterías.

Altura máx. de plataforma	3,5 m
Altura máxima de trabajo	5-5,5 m
Altura elevador cerrado	1,87m
Ancho	0,77 m
Largo	1,32 m
Capacidad	240 kg
Peso propio	430 kg

24 h	+24	SEMANA
78,30 €	**61,80 €**	**250,30 €**

PLATAFORMA ELEVADORA UNIPERSONAL PLEGABLE 9/11M

Fácil de transportar en camión o furgoneta. Una persona es suficiente para instalarla. Su peso ligero permite trabajar en suelos frágiles tales como baldosas y laminados. Extremadamente compacta, puede acceder a espacios reducidos (puertas estándar, ascensores).

Altura de trabajo	9,5 /10,8 m
Altura de plataforma	7,5/88,8 m
Capacidad máxima	159 kg
Dimensión plataforma	0,68 x 0,66 m
Longitud máx. / con estabilizadores	1,34 m/1,75 m
Ancho / con estabilizadores	0,8 m/1,55 m
A - Altura replegada	1,98 m
Peso total	402/422 kg

24 h	+24	SEMANA
133,90 €	**105,70 €**	**428,20 €**

Nuestros precios no incluyen IVA. Precios válidos salvo error tipográfico.

GRUPO KALOUTOU ALQUILER DE MAQUINARIA

Consultar precio de transporte en furgoneta Consultar precio de transporte en camión

PLATAFORMA VERTICAL TODO TERRENO 5,8M ALTURA TRABAJO

Esta plataforma sobre orugas cuenta con excelentes capacidades todo-terreno, proporcionando al operador un fácil acceso a todos los lugares de trabajo. Su sistema de cadenas permite que el equipo atraviese los terrenos y reduzca la presión sobre el suelo. Puede trabajar en interiores y exteriores. Excelente capacidad todoterreno y apta para suelos frágiles.

Altura de trabajo	5,8 m
Altura de plataforma	3,8 m
Ancho	0,79 m
Dimensión plataforma	0,74 m x 1,0 m
Baterías	2x12 V - 115 Ah (C5)
Peso	1.175 kg

24 h	+24	SEMANA
90,30 €	71,40 €	289,20 €

Plataforma deslizante.
Tiempo de carga total: 6 h.

TRANS GRUAS
ENTRE ESPECIALISTAS

www.transgruas.com
+34 938 498 388
info@transgruas.com

ALMACRAWLER
Multicargador sobre orugas

ML 1.5 FX

CAPACIDAD DE CARGA
1500 KG

PESO TOTAL
465 KG

VELOCIDAD MAX
STD - 1,2 km/h
POW - 2,8 km/h

Control vía radiomando

ELEVADOR DE OBRA 300 KG

Capacidad máxima de carga: 300 kg
Velocidad media de elevación
a plena carga: 19 m/min
Altura máxima de trabajo: 25 m

24 h	+24	SEMANA
44,40 €	35,00 €	142,00 €

ELEVADOR DE OBRA 200 KG

Anclado de techo a suelo adaptable a andamio europeo.
Capacidad máxima de carga: 200 kg
Velocidad media de elevación
a plena carga: 20 m/min
Altura máxima de trabajo: 25 m

24 h	+24	SEMANA
35,90 €	28,40 €	114,90 €

ELEVADOR SUJECIÓN PARA VIGA 350 KG-25 M.

Elevador para fijar a las vigas de las obras. Mayor capacidad de carga que los que van a puntales.

Velocidad: 14 m/min. Potencia: 1050 W / 230 V
Cable: 5 mm. Peso: 45 kg. Medidas: 775 x 200 x 380 mm

24 h	+24	SEMANA
46,00 €	36,30 €	147,50 €

LEVANTADOR CON VENTOSAS DE BALDOSAS Y ADOQUINES 200 KG / 470 KG

Aparato eléctrico para la colocación de baldosas y otras piezas de hormigón. Apropiado para el levantamiento de casi todos los materiales incluidos porosos.

Capacidad portante: 200 kg / 470 kg
Peso propio: 19 kg
Bomba de vacío 16m/³

24 h	+24	SEMANA	
74,67 €	59,00 €	238,75 €	200 kg
143,50 €	113,40 €	459,10 €	470 Kg

ELEVADOR PLEGABLE PORTATIL 60 M

Grúa plegable capaz de elevar cargas de hasta 180 kg y a una altura de 60 metros de manera sostenible. Permite subir grandes volúmenes por la fachada del edificio (muebles, ventanas, toldos, etc.) que no caben en ascensor. Sólo se sujeta con el sistema frontal: suelo a techo.

24 h	+24	SEMANA
72,20 €	57,10 €	231,30 €

ELEVADOR DE PLACAS DE PLADUR

Preparado para montajes de placas de yeso seco, tipo pladur. Muy compacto una vez replegado, lo que facilita su transporte. Se monta rápidamente sin necesidad de herramientas y puede cargar hasta 70 Kg a una altura de 4,5 metros y con un peso propio de 52 Kg.

24 h	+24	SEMANA
41,60 €	33,00 €	133,50 €

Nuestros precios no incluyen IVA. Precios válidos salvo error tipográfico.

Consultar precio de transporte en furgoneta Consultar precio de transporte en camión

ELEVADOR MANUAL DE MATERIALES

Elevador de carga para levantar materiales pesados como vigas de acero o trabajo muy continuo. Este elevador viene con un diseño de mástil reforzado y sistema de cableado de calidad superior. Pasa a través de puertas tamaño estándar.

Altura de elevación	6,10 m
Capacidad de carga	340 kg
Peso	150 kg
Altura de trabajo horquilla bajadas:	5,70 m
Altura de trabajo horquilla subidas:	6,20 m
Altura plegada	1,93 m
Medida plegada	860 x 800 x 1880 mm
Medida del perfil (ancho)	1570 mm

24 h	+24	SEMANA	
76,80 €	60,80 €	246,10 €	Elevador
7,90 €	6,20 €	25,10 €	Extensiones de horquillas

ELEVADOR MANUAL PEQUEÑO

Elevador de carga pensado para levantar accesorios como los equipos de aire acondicionado. Operados por una sola persona son muy ligeros y transportables.

24 h	+24	SEMANA
63,20 €	49,90 €	202,20 €

Altura de elevación	3,35 m
Capacidad de carga	135 kg
Peso	48 kg
Altura de trabajo horquilla bajadas:	3,02 m
Altura de trabajo horquilla subidas:	3,35 m
Altura plegada	1,78 m
Medida plegada	330 x 660 x 790 mm
Medida del perfil (ancho)	1040 mm

TRIPODE DE MERCANCIA

De fácil transporte pero con seguridad de una estructura robusta. Excepcional ajuste gracias a los pies telescópicos, plegable, estable. Sirve para levantar cargas de hasta 1000 kg. Tráctel de 12 m.

24 h	+24	SEMANA
48,10 €	38,00 €	153,90 €

CARRETILLA JARDIN Y OBRA

24 h	+24	SEMANA
12,00 €	9,57 €	38,72 €

CARRETILLA DE 3 RUEDAS / CARRO MANUAL

Peso: 9-14 kg
Capacidad máxima: 150-350 Kg
Dimensión pala: 230x500x3 mm

24 h	+24	SEMANA	
11,30 €	9,00 €	36,20 €	3 ruedas
9,47 €	7,40 €	30,00 €	Manual

ROBOT CRISTALERO

El único minipicker que puede utilizarse con una ventosa de cristal o un manipulador de gancho conforme a la norma EN13000. Hasta tres movimientos simultáneos sin pérdida de rendimiento.

Dimensiones:
765x1360x1850 mm

24 h	+24	SEMANA
265,10 €	209,40 €	848,40 €

MULTICARGADOR ORUGAS 1500 KG

La plataforma de transporte con orugas, es un multicargador totalmente eléctrico. Funciona con batería eléctrica, es 0 emisiones y funciona teledirido. La plataforma de transporte con orugas cuenta con un tamaño compacto y tiene una capacidad de transporte hasta 1500 kg.

Autonomia: hasta 7h
Velocidad máxima: 2.8 km/h
Sistema de estabilidad con:
inclinación longitudinal máxima de 45º
inclinación lateral máxima de 30º
Radiomando incluido
Peso total: 465 kg

24 h	+24	SEMANA
182,40 €	144,10 €	583,70 €

TRANSPALETA BATERIA 1500 KG

Ideal para carga, descarga y transporte horizontal en interiores. Perfecta para espacios estrechos. Gracias a las baterías de litio puede trabajar sin interrupciones. Duración de batería: 5h

24 h	+24	SEMANA
56,30 €	44,50 €	180,40 €

TRANSPALETA RUEDAS NEUMATICAS 1500 KG

Capacidad máxima: 1000 kg. Elevación máx.: 1600 mm
Altura mínima mástil: 1950 mm
Radio giro: 1100 mm. Peso: 240 kg
3 puntos de control para facilitar manejo
Sistema de freno manual
Doble sistema de elevación

24 h	+24	SEMANA
30,90 €	24,40 €	99,00 €

TRANSPALETA TIJERA ALTURA 80 CM

Transpaleta para elevar palets y facilitar la carga en vehículos altos.

Altura máxima: 800 mm
Capacidad máx. 1000 kg
Peso: 127 kg

24 h	+24	SEMANA
36,50 €	28,80 €	117,00 €

TRANSPALETA 2500 KG

Capacidad de transporte: 2.500 kg
Peso: 80 kg

24 h	+24	SEMANA
24,10 €	19,10 €	77,00 €

APILADOR MANUAL

Capacidad de transporte: 1.000 kg.
Altura máxima: 2,5 metros

24 h	+24	SEMANA
51,40 €	40,60 €	164,60 €

Nuestros precios no incluyen IVA. Precios válidos salvo error tipográfico.

Consultar precio de transporte en furgoneta Consultar precio de transporte en camión

GRUA PORTICO FIJA / MOVIL 1000 / 1500 / 2500 KG

Construcción autoestable, muy móvil, flexible y ajustable tanto en altura como en longitud.

Características de la grúa pórtico ligero de aluminio: Fácil montaje y desmontaje: la grúa de pórtico de aluminio puede montarse y desmontarse en un momento con muy pocas maniobras. No se precisa ninguna modificación estructural. Incluye protección de choque para el carro. Regulador horizontal integrado.

Peso: 244 Kg
Altura de trabajo (máx): 5.430 mm
Largo: 4.496 mm

Polipasto eléctrico incluido solo en modelo de 2.500 Kg
Peso: 94 kg
Velocidad de elevacion: 6 m/min
Capacidad de carga: 2.500 Kg

24 h	+24	SEMANA	
133,10 €	105,10 €	425,70 €	2.500 kg
92,40 €	73,10 €	295,90 €	1000 / 1500 kg Fija / Móvil

POLIPASTO ELECTRICO 800 KG

Ideal para elevar piezas y materiales pesados con total facilidad, proporcionando una gran seguridad.

Capacidad máxima: 800 kg. Potencia: 0.72Kw.
Peso: 28 kg. Tipo de cadena: 5,25x15 mm.
Longitud cadena: 18 m.
Velocidades: 8/2 m/min.
Longitud cable: 1.8 m.
Tensión: 400 V / 50 Hz.
Dimensiones: 389x189x202 mm.

24 h	+24	SEMANA
62,70 €	49,50 €	200,40 €

CARRO MANUAL PARA POLIPASTO

Este carro está pensado para facilitar los trabajos de elevación y ahorrar tiempo y esfuerzos. El carro es manual. La pieza se adapta a la viga para luego colgar el polipasto y facilitar así su desplazamiento. Uso para vigas en I (ibeam).

24 h	+24	SEMANA
22,90 €	18,10 €	73,20 €

RAMPAS DE CARGA Y DESCARGA PARA FURGONETAS

Ideales para carga y descarga de vehículos de peso ligero equipados con neumáticos u orugas de goma. Capacidad de carga de 400 kg.

24 h	+24	SEMANA
14,80 €	11,60 €	47,40 €

GRUA TALLER

Adecuada para elevar cargas como motores u otras piezas pesadas en el entorno de un taller o fábrica. Facilitarán las labores de montaje y reparación.

Peso: 99 kg
Capacidad de carga: 2T
Altura de elevación:
25-2.300 mm

24 h	+24	SEMANA
22,40 €	17,70 €	71,70 €

NUEVO

HG DUMPERS

ANZEVE

- 2 Tamaños robustos pero compactos
- Capacidad de carga de hasta 2t
- Vuelque frontal y lateral

MOTORES ELÉCTRICOS

ROBOTS DE DEMOLICIÓN

- Mayor seguridad al ser dirigidos por control remoto
- Mayor potencia por unidad de peso
- Best seller en España

MINI CARGADORAS

- Tamaño compacto
- Agiliza el trabajo pesado con infinidad de implementos

CAÑONES NEBUIZADORES

- Mayor seguridad: evita inhalar partículas peligrosas en suspensión
- Nebulización de agua y otros añadidos para evitar polvo, desinfectar etc

GLOBOS DE ILUMINACIÓN

- Mayor seguridad: ver y ser visto
- Iluminación de 360º y áreas de 1.000 hasta 6.000 m2

anzeve
Queremos ayudarte

www.anzeve.com / info@anzeve.com / (+34) 916 334 553
C/ Diego Marín Aguilera, 4. Parque Tecnológico de Leganés. 28919 (Madrid)

> **Llaves, carracas, clavos y grapas NO incluidos en precio.**

TALADRO MAGNETICO

Equipo de taladrado industrial con alta precisión de corte en estructuras metálicas. Potente motor de 1150W que permite realizar con alta precisión agujeros de hasta 50 mm. Versión batería disponible.

Potencia: 1.150 W
R.p.m: 350/650
Capacidad máx. en metal: 12- 50 mm
Peso: 18,5 kg

24 h	+24	SEMANA
52,10 €	**41,20 €**	**166,90 €**

TALADRO ANGULAR

Taladro angular batería DA332DSAE de 10,8V Litio-ion 10 mm. Cabezal compacto , 63 mm de largo y 23,5 de radio. Ideal para trabajos en lugares de difícil acceso.

R.p.m: 0 - 1.100 Rpm. Peso: 1,3 kg
Tensión de la batería: 10,8 V
Capacida máx. en metal: 10 mm
Capacidad máx. en madera: 15 mm

24 h	+24	SEMANA
21,40 €	**16,90 €**	**68,50 €**

LLAVE DE IMPACTO A BATERIA

Llave de impacto de batería de 18V litio-ion con motor BL sin escobillas.
Amperaje de la batería: 5 Ah.
Par de apriete: 1000 Nm.

24 h	+24	SEMANA
31,10 €	**24,60 €**	**99,70 €**

TALADRO PERCUTOR CABLE/BATERIA

Martillo perforador a batería
Peso: 2.7 kg
R.p.m: 980 - 1.200 Rpm
Golpes/minuto: 4.600 - 5.040
Impacto: 1,5 - 1,8 J

24 h	+24	SEMANA
25,90 €	**20,40 €**	**82,90 €**

ATORNILLADORA BATERIA

Par máx: 28 - 55 Nm
R.P.M: 600/1800 r.p.m.
Peso: 1,7 kg

24 h	+24	SEMANA
18,00 €	**14,20 €**	**57,50 €**

ATORNILLADORA PARA PLADUR

Atornilladora para tabiques secos a batería de 22 V y 5000 rpm para aplicaciones de tabiques secos.

Par máx.: 10 Nm
Voltaje nominal: 21.6 V
Peso: 2,1 kg

24 h	+24	SEMANA
19,60 €	**15,50 €**	**62,60 €**

> **Llaves, carracas, clavos, grapas y brocas NO incluidos en precio.**

CLAVADORAS-GRAPADORAS (AIRE)

Para realizar distintos trabajos de grapado en tapicería, cercos de madera o clavos, pins y minibrands. Consultar usos. Necesitan de un compresor de aire para trabajar.

24 h	+24	SEMANA	
11,94 €	9,40 €	8,31 €	Grapadora
23,17 €	18,23 €	73,95 €	Grapadora Corrugada
16,90 €	13,40 €	54,20 €	Clavadora Neumática

CLAVADORA POLVORA CUBIERTAS METALICAS

Clavadora de fijación directa con pólvora semiautomática para fijación de cubiertas metálicas.

Dimensiones (L x An x Al): 450x101x352 mm
Peso: 4,35 kg
Entrada de perno: 10 clavos
Rango de longitud de la fijación: 19 - 21 mm

24 h	+24	SEMANA
69,20 €	54,60 €	221,20 €

CLAVADORA DE HORMIGON A BATERIA

Herramienta de fijación directa sin combustión para colocar clavos en hormigón y acero. Instala hasta 600 fijadores con una sola carga de batería. Tasa de fijación altamente productiva de 1 clavo por segundo.

Rango de longitud de la fijación: 14 - 36 mm
Potencia (máx.): 85 J. Peso: 3,33 kg
Dimensiones (L x An x Al): 473 x 134 x 280 mm

24 h	+24	SEMANA
37,80 €	29,90 €	120,80 €

CLAVADORA BATERIA

Para clavos de hasta 90 mm de longitud. Con motor de hasta 550 disparos por carga de la batería (LiHD 4,0 Ah). Opción de disparo único y activación por contacto para clavado rápido en serie.

Tensión de la batería: 18 V
Velocidad del clavo: 2 /s
Peso con batería: 4,7 kg

24 h	+24	SEMANA
32,00 €	25,30 €	102,60 €

CLAVADORA POLVORA HORMIGON-HIERRO

Fijación de madera a hormigón y acero.
Fijaciones temporales de madera a hormigón.

Velocidad máx. de inserción de pernos: 450 / h
Potencia (máx.): 245 J

24 h	+24	SEMANA
39,20 €	31,00 €	125,50 €

CLAVADORA A POLVORA HASTA 72 MM

Fijación directa con pólvora, automática y versatilidad para el uso con clavos en tiras. Paso automático de cartucho y retorno del pistón completamente automáticos y cargador con 10 clavos en tiras. Entrada directa de 10 fijaciones seguidas.

24 h	+24	SEMANA
46,40 €	36,70 €	148,50 €

CLAVADORA GAS HORMIGON-HIERRO

Para trabajos intensivos de fijación:
Electricistas, Fontaneros y Plaquistas.

Peso: 3,8 kg. Total antiretroceso.
Gran autonomía de disparo con cargador de 40 clavos.
Frecuencia de fijación máx.: 1200 / h

24 h	+24	SEMANA
52,40 €	41,40 €	167,90 €

Nuestros precios no incluyen IVA. Precios válidos salvo error tipográfico.

NIVEL LASER INSTALADOR

Láser de múltiples líneas con 4 líneas para instalaciones de fontanería, nivelaciones, alineaciones y cálculo de escuadras con haz verde.

Precisión: ±2 mm en 10 m
Distancia de funcionamiento máx. (diámetro):
40 m (de puntos), 100 m (de puntos, con receptor)
Tiempo de funcionamiento máximo: 10 h

24 h	+24	SEMANA
41,00 €	32,30 €	131,20 €

DETECTOR DE CANALIZACIONES

Localiza objetos a una profundidad de 200 mm con máxima precisión en superficies de todo tipo con tecnología radar.

24 h	+24	SEMANA
35,00 €	27,70 €	111,90 €

NIVEL LASER ROTATIVO

Láser rotativo de exterior robusto con protección contra impactos de 360º y batería de Ion-Litio de carga rápida para aplicaciones de pendientes horizontales y manuales.

Precisión: ±0.5 mm en 10 m
Rango de funcionamiento con receptor láser (diámetro):
2 - 600 m

24 h	+24	SEMANA
46,80 €	36,90 €	149,70 €

NUEVO

BAJANTE ESCOMBROS FLEXIBLE

Bajante de escombros flexible Ø50 cm. Adecuado para todo tipo de escombros, pliega fácilmente y puede instalarse en tan solo unos minutos por una sola persona. Reduce el ruido y la formación de polvo. Se puede cortar fácilmente a la longitud deseada.

1 unidad = 3 m. Ejemplo: ¿Necesita 9 m?
Pida 3 unidades (probado hasta 27 m)

SOLO VENTA
33,90 €

+

NECESARIOS

	SOLO VENTA
BOCA	50,47 €
SET DE CORREAS	5,95 €

KIT HORMIGON IMPRESO 1 JUEGO DE MOLDES.

Adoquín Nuevo, Adoquín gastado Europeo y Recto, Piedra Natural. Permite tener un acabado empedrado solo con hormigón.

24 h	+24	SEMANA
34,80 €	27,60 €	111,50 €

TRATAMIENTO DE MADERAS

> **Sierras, discos y lijas NO incluidos en el precio.**

LIJADORA DE BANDA

Sistema de ajuste de la banda mediante centrador, extremadamente silenciosa. Gran poder de aspiración por sí misma y adaptable a un aspirador externo. Carcasa superior plana para utilizarla invertida y con soporte. Asa frontal para un mejor manejo de la herramienta. Con dial para regular la velocidad de la banda.

Potencia: 1.010 w
Dimensiones de la banda:
100 x 610 mm

24 h	+24	SEMANA
26,90 €	**21,20 €**	**86,00 €**

LIJADORA ROTORBITAL

Para lijados de todo tipo, pero con un acabado más fino porque no deja estrías ni arañazos. Gracias a su plato de goma puede lijar superficies cóncavas y convexas. Ideales para barnizados y esmaltados posteriores.

Potencia: 350 w
Ø disco: 150 mm

24 h	+24	SEMANA
24,20 €	**19,20 €**	**77,60 €**

CEPILLO A BATERIA

Empuñadura antideslizante rallada, más ergonomica y manejable. Ajuste preciso de la profundidad mediante pomo con escala. Pie de apoyo en la base posterior del cepillo. Base en V para un sencillo achaflanado. Carcasa lateral en fundición de aluminio, para una mayor estabilidad de los rodamientos. Desviador de viruta gracias a su diseño.

Potencia: 18 V
Ancho de cepillado: 82 mm
Profundidad del corte: 2 mm
Peso: 3,4 kg

24 h	+24	SEMANA
20,40 €	**16,10 €**	**65,30 €**

LIJADORA ORBITAL

Altas revoluciones. Ideal para trabajos de acabado Nuevo diseño de la base, más equilibrada para menor vibración y ruido. Sistema de sujeción de lijas mediante velcro o pinza. Bolsa recoge-polvo de papel. Diseño ergonómico y asa antideslizante. Velocidad variable. Amplio interruptor, con posibilidad de bloquearlo.

Potencia: 330 W
Dimensiones de la base:
115 x 229 mm

24 h	+24	SEMANA
21,80 €	**17,20 €**	**69,90 €**

LIJADORA DELTA

Pequeña, manejable y ligera. Baja vibración y ruido ideal para trabajos en superficies de difícil acceso gracias a su base con forma triangular. Ideal para trabajar con una sola mano. Alta aspiración de polvo y con posibilidad de conectarle un aspirador. Muy ergonómica, con elastómero para un mayor control y confort, minimizando la fatiga del operario. Base de forma triangular para un mejor acceso a las esquinas.

Potencia: 200 W
Dimensiones de la base:
112 x 190 mm

24 h	+24	SEMANA
10,80 €	**8,70 €**	**34,80 €**

MESA DE CORTE – TRONZADORA

Para cortar maderas y tablones.
Potencia: 2,2 kW. Peso: 56 Kg
Ø Exterior del disco: 315 mm. Ø Interior del disco: 30 mm
Profundidad máxima de corte: 80 mm
Largo x Ancho x Alto (mm): 1122x775x950

24 h	+24	SEMANA
39,10 €	**30,90 €**	**125,10 €**

Nuestros precios no incluyen IVA. Precios válidos salvo error tipográfico.

MULTIHERRAMIENTA

La nueva Multiherramienta es una excelente opción para muchas situaciones y diferentes materiales. Con ella puede realizar cortes profundos, cortes de bolsillo, cortes de metal, lijado y pulido. Se puede trabajar, por ejemplo, en madera, metal, baldosas, yeso y PVC.

La velocidad de la cuchilla se puede ajustar con un dial de control de velocidad de 10 000 a 20 000 OPM (oscilaciones por minuto), baja vibración. El ángulo de la cuchilla puede ajustarse en 12 posiciones diferentes de 0° a 360°.

24 h	+24	SEMANA
27,40 €	**21,70 €**	**87,90 €**

SIERRA CIRCULAR

Máquina ligera y resistente con gran capacidad de corte con control automático de velocidad. Contamos tanto con la versión eléctrica como a batería.

Potencia: 1.150 w
Ø disco sierra: 165 mm
Profundidad de corte a 90º: 57 mm
Profundidad de corte a 45º: 41 mm
R.p.m: 5.000
Batería: 18 Ah

24 h	+24	SEMANA
17,70 €	**14,00 €**	**56,70 €**

SIERRA DE SABLE

Posibilidad de hojas para diferentes materiales (madera, plásticos, hierro). Contamos tanto con la versión eléctrica como a batería.

Potencia: 1.010 w
Carreras por minuto: 0 - 2.800 cpm
Longitud de carrera: 28 mm

24 h	+24	SEMANA
26,60 €	**21,00 €**	**85,00 €**

SIERRA DE CALAR

Con sistema de cambio rápido de la hoja de sierra sin necesidad de herramientas. Contamos tanto con la versión eléctrica como a batería.

Batería: 18 V. Espesor de corte en madera: 135 mm
Inglete de 45º. CPM: 800-3500. Peso 2,6 Kg

24 h	+24	SEMANA
16,30 €	**12,90 €**	**52,20 €**

RECORTADORA

Diseñada para recorte de puertas, marcos y zócalos o rodapiés. Ideal para colocar parquét u otros recubrimientos como moquetas, cerámicas y gres. Su gran profundidad de corte permite recortar bajos de puertas de una sola pasada.

Potencia: 1.300 w
Profundidad de corte: 0-47 mm
Altura mín de corte: 8 mm
Altura máx de corte: 35 mm

24 h	+24	SEMANA
35,40 €	**28,00 €**	**113,40 €**

TRATAMIENTO DE MADERAS

> **Sierras, discos y lijas NO incluidos en el precio.**

INGLETADORA

Alta capacidad de corte hasta 150 mm, ideal para el corte de suelos de madera laminada de 150 mm de una sola pasada.

Potencia: 1.650 w. R.p.m: 3.800 Rpm
Diámetro exterior del disco: 305 mm.
Inclinación: 45º. Profundidad a 90º: 52 mm
Dimensión interior de disco: 30 mm
Capacidad corte 0º: 95x150 mm
Peso: 21 kg.
Dimensiones: 660x550x400 mm

24 h	+24	SEMANA
43,40 €	**34,30 €**	**138,80 €**

INGLETADORA TELESCOPICA

Ideal para madera y aluminio, especial para corte en vertical como copetes, cornisas, rodapié de cocina, etc. Corte a bisel izquierda y derecha con parada a 22,5º, 33,9º y 45º.

Potencia: 1.800 w. R.p.m: 3.200
Diámetro exterior del disco: 305 mm
Dimensión interior disco: 30 mm
Capacidad corte iz/dch: 45-45º
Peso: 26,3 kg.
Dimensiones: 898x664x725 mm

24 h	+24	SEMANA
51,00 €	**40,30 €**	**163,20 €**

TRANS GRUAS
ENTRE ESPECIALISTAS

www.transgruas.com +34 938 498 388 info@transgruas.com

MINI GRUAS 2,8 tn

ROBOTS CRISTALEROS 600 - 1.000 & 2.000 KG

> **Discos, boquillas, filtros y consumibles NO incluidos en precio.**

★ **Disponible exclusivamente en las tiendas de Rivas, Montcada, Sevilla, Málaga, Paterna y Alicante.**

AIRLESS ALTO RENDIMIENTO ★

Este airless está recomendado para trabajos de pintura plástica Fácil de transportar y con fina pulverización. Mayor productividad. Fiabilidad inigualable. Los pulverizadores permiten terminar el trabajo fácilmente, gracias a su mayor caudal y productividad.

Peso: 30 kg.Caudal max. 2.0 l/min
Boquilla máxima: 0,023". Presión: 227 Bar

24 h	+24	SEMANA
144,80 €	**114,40 €**	**463,50 €**

COMPRESOR DE PISTONES MOVIL

Ideal para cualquier proyecto, suministrando aire comprimido libre de aceite con máxima flexibilidad. Diseño compacto y ligero, es fácil de transportar.

Presión constante hasta 11 bar
Flujo volumétrico hasta 160 l/min
Cable de 150 m

24 h	+24	SEMANA
49,90 €	**39,30 €**	**159,50 €**

COMPRESOR

Compresor con transmisión directa tiene robustos elementos de compresión para uso intensivo y ofrece ventajas adicionales que mejoran el confort del usuario.

De 25 a 50l
Presión: 8-10 bares
195-270 l/min
Peso: 25-36 kg

24 h	+24	SEMANA
20,10 €	**15,90 €**	**64,20 €**

COMPRESOR MALETIN

Grandes soluciones para pequeñas aplicaciones que requieren aire comprimido y para trabajos domésticos.

6 litros. Presión: 8 bares
180 l/min. Peso: 10 kg

24 h	+24	SEMANA
14,80 €	**11,60 €**	**47,40 €**

COMPRESOR CONTINUO

Potencia continua de aire, sin paradas.

Desde 50 l. Presión: 10 bares
348-393 l/min. Peso: 52-72 kg

24 h	+24	SEMANA
31,80 €	**25,10 €**	**101,90 €**

PISTOLAS

Gotelé. Barnices, lacas y esmaltes.

24 h	+24	SEMANA	
8,80 €	**6,90 €**	**28,00 €**	Gotelé
7,30 €	**5,90 €**	**23,60 €**	Plásticas (2,5 mm) y esmaltes (1,7 mm)

DEPOSITO-CALDERIN DE GOTELE

Tanque de presión. Especial para gotelé, temple, masillas, pintura al agua, materiales densos, etc.

Presión máxima de trabajo: 7 bar.
Capacidad: 30 l.

24 h	+24	SEMANA
38,90 €	**30,70 €**	**124,40 €**

> **Discos, boquillas, filtros y consumibles NO incluidos en precio.**

DECAPADORA DE PINTURA

Ideal para eliminar capas de pintura o barniz, descongelar tubos de metal, moldear plásticos, etc.

Potencia: 1.600 W
Temperatura máx.: 350 / 500°
Volumen de aire: 350 - 500 l/min

24 h	+24	SEMANA
14,30 €	**11,30 €**	**45,90 €**

MEZCLADORA

Mezclador eléctrico ideal para diferente tipo de materiales: adhesivos cementosos, resinas, pinturas, etc.

Potencia: 1.800 W. R.p.m: 0-780 r.p.m.

24 h	+24	SEMANA
20,90 €	**16,50 €**	**67,10 €**

LIJADORA DE PARED DE CUELLO JIRAFA

Ideal para pintores y trabajadores de la construcción en el lijado de paredes.

Potencia de entrada: 350 W. Velocidad: 4000–8000 r.p.m.
Órbita: 5,0 mm. Nivel de ruido LpA: 84 dB
Nivel de vibración: 2,5 m/s². Peso: 3,5 kg
Tamaño del plato: 225 mm

24 h	+24	SEMANA
37,20 €	**29,50 €**	**119,20 €**

+

RECOMENDADO CON > EXOESQUELETO

PISTOLA DE AGUJAS

Para desoxidar acero, eliminar restos de hormigón, eliminar pintura o martillear costuras de soldadura.

Agujas: 19. Consumo: 180 l/min
Entrada de aire: 1/4. Peso: 2,5 kg
Golpes: 8.000. Manguera Diámetro interior min: 10. Ø Pistón: 25

24 h	+24	SEMANA
41,30 €	**32,80 €**	**132,30 €**

EXOESQUELETO

Estructura externa que sirve para proteger y facilitar el trabajo en aréas como la pintura, demolición o instalación, entre otros.

Diseñado para aplicaciones por encima de los hombros. Su escaso peso de 1,9 kg, permite al usuario realizar movimientos con total libertad. El exoesqueleto es ideal para evitar lesiones y reducir fatigas en el trabajo, aumentado la productividad.

24 h	+24	SEMANA
15,00 €	**11,80 €**	**48,10 €**

Nuestros precios no incluyen IVA. Precios válidos salvo error tipográfico.

ANZEVE SUELOS Y SUPERFICIES

PULIDORA L20
NUEVA SERIE 7

PULIDORA L19
NUEVA SERIE 7

ASESORAMIENTO **GRATUITO** | FORMACIÓN | SERVICIO TÉCNICO | PUESTA EN MARCHA

Queremos ayudarte

PULIDORAS DE ÚLTIMA GENERACIÓN | LEVANTAPAVIMENTOS | ASPIRADORES | GRANALLADORAS | FRESADORAS

anzeve
SUELOS Y SUPERFICIES

www.anzeve-superficies.com / info@anzeve-superficies.com / 916 334 553

C/ Diego Marín Aguilera, 4. Parque Tecnológico de Leganés, 28919 (Madrid)

> **Consumibles NO incluidos en precio.**

GENERADOR NO INSONORIZADO 3000 W

3.000-3.000W
Motor 4 tiempos
Potencia 7 cv
Nivel sonoro (a 7 metros): 71 dB
Capacidad depósito: 2,6 litros
Autonomía (50%): 2,6 horas
Peso: 52 kg

24 h	+24	SEMANA
35,74 €	**28,32 €**	**114,43 €**

GENERADOR NO INSONORIZADO 4000 W A 6000 W

4000-7000W
Motor 4 tiempos
Potencia: 13-15 cv
Nivel sonoro (a 7 metros): 72-74 dB
Capacidad depósito: 6,5 litros
Autonomía (75%): 2,7-2,9 horas
Peso: 78-81 kg

24 h	+24	SEMANA
41,30 €	**32,75 €**	**132,25 €**

GENERADOR NO INSONORIZADO 6000 W TRIFASICO

6,8kVA - 7,5kVA (en trifásico)
4.000 - 4.400W (en monofásico)
Motor 4 tiempos. Potencia 15 cv
Nivel sonoro (a 7 metros): 74 dB
Capacidad depósito: 6,5 litros
Autonomía (75%): 2,5 horas
Peso: 81 kg

24 h	+24	SEMANA
45,62 €	**36,00 €**	**146,00 €**

GENERADOR NO INSONORIZADO 12.000 W (400 V) + 12.000 W (230 V)

Eléctrico con una gran autonomía gracias a su potencia. Perfecto para aquellos que requieren de una fuente de energía de gran estabilidad y estructura robusta.

Frecuencia: Estabilizador electrónico. 230V/400V – 50Hz
AC 400V Máxima: 12000W (15kVA fdp 0.8)
AC 400V Nominal: 10000W (12.5kVA fdp 0.8)
AC 230V Máxima/Nominal: 12000W/ 10000W
Tipo del motor: Gasolina 4 tiempos OHV refrigeración forzada por aire. Nivel sonoro (a 7 mts): 72dB.
Depósito combustible: 30 l.

24 h	+24	SEMANA
69,42 €	**54,79 €**	**222,00 €**

GENERADOR A BATERIA 5000 W

Fácil de trasladar y muy silencioso con posibilidades de conexión de accesorio de paneles solares.

Capacidad: 5040Wh
Voltaje: 48 VDC
Peso: 68 kg
Medidas: 852x512x502 mm

24 h	+24	SEMANA
59,32 €	**46,86 €**	**189,82 €**

Nuestros precios no incluyen IVA. Precios válidos salvo error tipográfico.

GENERADOR INSONORIZADO INVERTER 2000 W

Especialmente indicado para conectar equipos electrónicos (ordenadores, tv, equipos de música, etc).

AC 1600W - 2000W. Motor 4 tiempos
Nivel sonoro (a 7 metros): 59 dB
Capacidad depósito: 3,6 litros.
Consumo (75%): 0,83/hora.
Peso: 20,9 kg

24 h	+24	SEMANA
38,11 €	**30,00 €**	**121,95 €**

GENERADOR INSONORIZADO INVERTER 3500 W

Especialmente indicado para conectar equipos electrónicos (ordenadores, tv, equipos de música, etc).

AC 2800W - 3200W. Motor 4 tiempos
Nivel sonoro (a 7 metros): 60 dB
Capacidad depósito: 6 litros
Consumo (75%): 1,3/hora
Peso: 43 Kg

24 h	+24	SEMANA
45,73 €	**36,15 €**	**146,26 €**

GENERADOR INSONORIZADO INVERTER 6000 W-7500 W

Especialmente indicado para conectar equipos electrónicos (ordenadores, tv, equipos de música, etc).

Potencia: 7500w. Nivel sonoro (a 7 metros): 63 dB.
Capacidad depósito: 25 litros. Peso: 130 Kg.
Dimensiones 950 x 765 x 775 mm

24 h	+24	SEMANA
66,53 €	**52,63 €**	**213,00 €**

GENERADOR A BATERIA 3600 W
UNIDAD CONEXION GENERADORES BATERIA

Ideal para trabajos en túneles, colegios, hospitales, instalaciones apartadas o áreas donde el ruido y la contaminación no son viables.

Peso: 20 kg. Duración: 3 h. Voltaje: 230V
Dimensiones: 420x210x420 mm
Nivel sonoro: Menos 10 dB

Fuente de alimentación continúa (max. 3 dispositivos) para hacer más duradero tiempo trabajo.

24 h	+24	SEMANA	
56,13 €	**44,39 €**	**179,63 €**	**Generador**
25,00 €	**19,77 €**	**80,23 €**	**Unidad conexión**

> **Consumibles NO incluidos en precio.**

GENERADOR NO INSONORIZADO 20-24 KVA

Motor 4 tiempos, 31 cv
Potencia máx.: 20 KVA // 16000 w
Potencia nom.: 18 KVA // 14400 w
Tension 400 V. / 230 V. // 50 Hz
Consumo 3,9 L/H (75%). Depósito: 25 l
Nivel sonoro (a 7 metros): 74dB. Peso 180 kg
Dimensiones: 1050 x 760 x 860 mm

24 h	+24	SEMANA
85,90 €	**67,98 €**	**275,11 €**

GENERADOR INSONORIZADO 40 KVA CON CARRO DE TRANSPORTE

Especialmente diseñado para obras de construcción.
Fácil de usar y resistente a altas y bajas temperaturas.
Frecuencia: 50 Hz. Medida (LxAxH): 2200x940x1270 mm.
Peso en vacío: 1.040 Kg. Depósito combustible: 105 l
Motor diésel. Autonomía: 10 h
Nivel sonoro (a 7 metros): 66 Db
Homologado para transportar por carretera.

24 h	+24	SEMANA
116,00 €	**91,67 €**	**371,52 €**

TORRE DE ILUMINACION

Destaca por su rendimiento capaz de competir con torres de iluminación muy voluminosas equipadas con un sistema halógeno tradicional de 1600 W.
Consume un 70% menos de energía que una torre halógena de 4 x 400. Los proyectores se pueden girar hasta 360° y produce 36.000 lúmenes. Se puede usar en exterior o interior.

Peso: 65 Kg

24 h	+24	SEMANA
46,00 €	36,40 €	147,50 €

GLOBO DE ILUMINACION

El globo Sirocco tiene la mayor eficiencia, el menor consumo de energía además de ser de los más competitivos y más livianos del mercado. No deslumbra. Es 360º multidireccional. Rápida y fácil instalación con una persona. No hace sombra ni hay puntos ciegos. Sirve de señal y marca en la carretera.

Sistema eléctrico 100% Led con bajo consumo de electricidad. En las zonas más cercanas al globo ilumina hasta 704 Lx. y hasta 12Lx en la zona mas lejana. Poniendolos a una distancia correcta consigues no bajar de 50Lx.

24 h	+24	SEMANA
47,20 €	37,20 €	151,00 €

LAMPARA LED EN LINEA ROBUST LIGHT

Sistema de iluminación para lugares de trabajo de construcción. Son lámparas de trabajo muy robustas que se pueden conectar en línea. Cada lámpara lleva un cable de 1,5 metros que facilitan la conexión entre ellas. Ideal para espacios en túneles y trabajos nocturnos.

24 h	+24	SEMANA
10,40 €	8,20 €	33,40 €

RECOMENDADO CON >
GENERADOR A BATERIA 3600 W

NUEVO

GUÍA PASACABLES 60 m

De fibra ligera y resistente, con carro de acero para fácil desplazamiento, doble salida, freno de bloqueo y contador de metros. Ideal para la instalación segura y eficiente de cables de fibra óptica, eléctricos o de datos en entornos exigentes. 60 metros.

24 h	+24	SEMANA
24,70 €	19,50 €	79,00 €

PROLONGADORES

24 h	+24	SEMANA	
7,70 €	6,00 €	24,40 €	Prolongador 25/60 m (3X2,5 sección)
21,10 €	16,70 €	67,80 €	Alargadera ind. trifásica 50 m 16A/32A
10,80 €	8,70 €	34,80 €	Alargadera ind. trifásica 2 m 64A

FOCO CON TRIPODE

1 foco de LED.

24 h	+24	SEMANA
7,80 €	6,10 €	24,70 €

SOPLETE TELAS ASFALTICAS

24 h	+24	SEMANA
9,10 €	7,10 €	29,00 €

> **Consumibles NO incluidos en precio.**

SOLDADURA DE ARCO INVERTER

Ofrece una larga selección de electrodos celulósicos, rutilos y básicos. Concebido con el proceso de soldadura TIG lift (DC) ofreciendo soldaduras del mejor acabado sobre chapas finas de 1 a 5 mm. Polivalente gracias a sus modos de trabajo estándar y pulsado.

Intensidad: 200 A. Electrodo: 5 mm
Peso: 9 kg. 2-6 KVA.

24 h	+24	SEMANA
38,10 €	**30,10 €**	**121,70 €**

MOTOSOLDADURA

Potencia máxima de soldadura 190AH, válido para electrodos de hasta 3,25mm. Ideal para trabajos de metalistería en áreas remotas sin posibilidad de red o para reparaciones agrícolas. Es una línea profesional. eficiencia y durabilidad garantizadas.

24 h	+24	SEMANA
47,80 €	**37,80 €**	**152,90 €**

CORTADORA DE PLASMA

Es una cortadora de plasma con una tensión de arranque sin HF, perfecta para cortar todo tipo de metales de hasta 15 mm de grosor. Monofásica de potencia de 40 A.

La tecnología inversora garantiza un corte de calidad en todo tipo de aceros (blandos, inoxidables, templados, HLE), aluminio, cobre, etc. Instalación rápida y sencilla de los consumibles. Corte limpio Fe 15 mm, Corte sucio Fe 13 mm Al/CrNi 10 mm.

Se suministra con:
- Pinza de tierra (2 m, 10 mm²)
- Antorcha TPT40 (4 m)

24 h	+24	SEMANA
45,50 €	**35,90 €**	**145,60 €**

SOLDADURA DE HILO

Generador monofásico que combina los procesos de soldadura MIG/MAG, alambre tubular y MMA. Funciona con una tensión de alimentación comprendida entre 85 y 265V por su alimentación FV (Flexible Voltage). Equipado con un sistema de devadadera preciso de 4 rodillos.

Consumible "hilo" no incluido en el precio.

24 h	+24	SEMANA
46,60 €	**36,80 €**	**149,20 €**

Nuestros precios no incluyen IVA. Precios válidos salvo error tipográfico.

VENTILADOR MOVIL 1,5 M

Potente y ultra silencioso. Tiene control de velocidad de frecuencia variable. Peso ligero y estructura compacta.

Ideal para gimnasios, eventos al aire libre, fábricas industriales, almacenes logísticos, salas de espera, exposiciones, salas de educación física, etc.

Diámetro pala: 1,5m
Voltaje: 220/380
Potencia: 0.75 kw
Zona cobertura: 150 m^2
Peso: 93 kg

24 h	+24	SEMANA
60,80 €	**48,10 €**	**194,70 €**

EVAPORATIVOS PORTATILES

Ideal para refrescar ambientes. Los climatizadores evaporativos enfrían el aire mediante un proceso natural sencillo: el agua, por evaporación, reduce la temperatura del aire. El aire fresco y limpio fluye hacia la habitación y la enfría.

Consumo (W)	330
Consumo aprox. de agua (l)	8
Peso sin/con agua (kg)	32/132
Capacidad del depósito (l)	100
Dimensiones (LxAnxAl)	500x850x1410

24 h	+24	SEMANA
45,40 €	**35,80 €**	**145,30 €**

PURIFICADOR DE AIRE

Gracias a un sistema de filtrado fiable, el purificador libera aire de calidad superior bien sea cuando se trata de polvo de hormigón, lijado fino o de yeso. Opera a dos velocidades muy silenciosas.

Peso: 38
Dimensiones: 820 x 460 x 700 mm
Ratio de potencia: 0,75 kW

24 h	+24	SEMANA
57,20 €	**45,10 €**	**182,80 €**

> **Consumibles NO incluidos en precio.**

CALENTADOR ELECTRICO POR INFRARROJOS ONDA CORTA

Además de calentar espacios de obra sirve como punto de calor. Calefacción radiante sin movimiento de aire y 100% eficaz. No consume oxígeno y no genera polvo ni malos olores.

Potencia calorífica: 1,5 - 3,0 kW

24 h	+24	SEMANA
36,20 €	**28,60 €**	**115,70 €**

EXTRACTOR DE HUMOS

Extractor de aire portátil, de 3.900 m³/h de caudal, 373 Pa de Presión y 317 / 340 mm. (12”). Dotado de un ventilador axial capaz de proporcionar una considerable presión, lo que le permite trabajar con conductos tanto en aspiración como en impulsión. Aportación de aire conducido para trabajos en túneles, minas, excavaciones, etc.

Potencia 350 W
Dimensiones:
365 x 405 x 340 mm
Peso: 9,5/10,5 kg

24 h	+24	SEMANA
32,10 €	**25,40 €**	**103,00 €**

DESHUMIDIFICADOR PROFESIONAL POR CONDENSACION

Válido para la eliminación de la humedad en viviendas nuevas, durante los trabajos de construcción y durante el proceso de pintura. Ofrece un alto rendimiento y cuenta con un gran depósito de agua con control automático del llenado.

Caudal de aire: 480 m³/h.
Consumo de potencia: 990 W.

24 h	+24	SEMANA
47,80 €	**37,80 €**	**152,90 €**

CALENTADOR COMBUSTION DIRECTA POR INFRARROJO

El llamado “ojo de Sauron” por infrarrojos, con quemador independiente, proporcionan calor rápidamente y justo donde se necesita, sin ningún movimiento de aire. Son adecuadas para secar sin polvo paredes o pinturas, para descongelar máquinas o tuberías y para calentar zonas de trabajo. Esta potente tecnología permite un importante ahorro de energía y puede utilizarse en zonas con mucho polvo o en exteriores.

Potencia calorífica: 29/43 Kw. Capacidad calorífica: 25000-37000 kcal/h.
Consumo combustible: 2,7 l/h. Autonomía: 21/14 h
Dimensiones:1070x700x780

24 h	+24	SEMANA	
48,80 €	**38,60 €**	**156,30 €**	**Versión 40Kw**
31,90 €	**25,20 €**	**102,30 €**	**Versión 20Kw**

Nuestros precios no incluyen IVA. Precios válidos salvo error tipográfico.

CAÑON DE GAS MECANICO

Produce gran cantidad de calor de forma inmediata. Con encendido manual y válvula de seguridad que detiene el flujo de gas en caso de existir grietas en el tubo. Aparatos muy eficientes para superficies bien ventiladas como fábricas, obras o almacenes.

Potencia calorífica: 18-33 kW
Consumo: 2,4k g/h
Caudal de aire: 1000 m³/h

24 h	+24	SEMANA
20,90 €	**16,48 €**	**67,00 €**

AEROTERMO ELECTRICO TRIFASICO DE AIRE

Con termostato ambiente incorporado y regulador de temperatura, permite calentar grandes espacios. No consume oxígeno y garantiza una calefacción rápida, limpia y segura.

Potencia calorífica: 7,5-15 kW
Caudal de aire: 1.700 m³/h

24 h	+24	SEMANA
31,10 €	**24,61 €**	**99,60 €**

AEROTERMO ELECTRICO DE AIRE

Con termostato ambiente incorporado y regulador de temperatura, permite calentar de manera rápida pequeñas superficies. No consume oxígeno, y garantiza una calefacción limpia sin humos ni malos olores.

Potencia calorífica: 1,65-3,3 kW.
Caudal de aire: 510 m³/h

24 h	+24	SEMANA
13,20 €	**10,40 €**	**42,20 €**

CAÑON ELECTRICO TRIFASICO / INDUSTRIAL

Fácil transporte gracias a sus ruedas y seguro, ya que no consume oxígeno. Con un bajo nivel de ruidos permite calefactar espacios, secar pintura y construcciones. El kit de conducto permite dirigir el caudal de aire.

Potencia calorífica:
9/18kW y 15/33 kW
Caudal de aire:
1.700 m3/h y 3.500 m³/h
Enchufe: 32A/5p/-63A/5p

24 h	+24	SEMANA	
45,93 €	**36,25 €**	**146,98 €**	**Trifásico**
53,76 €	**42,43 €**	**172,00 €**	**Trifásico industrial**
22,35 €	**17,71 €**	**71,68 €**	**Kit de conducto**

CAÑON DE COMBUSTION DIRECTA DE GASOLEO

Ofrece un alto rendimiento. De forma inmediata genera un gran caudal de aire produciendo gran cantidad de calor. Ideal para superficies abiertas o bien ventiladas como fábricas u obras.

Potencia calorífica: 44 kW
Consumo: 3,5 kg/h
Capacidad depósito: 44 l
Caudal de aire: 900 m³/h
Peso: 25 kg

24 h	+24	SEMANA
46,56 €	**36,77 €**	**149,14 €**

CAÑON DE COMBUSTION INDIRECTA DE GASOLEO

Ofrece de forma inmediata un gran caudal de aire 100% limpio. Especialmente diseñado para espacios con poca ventilación como carpas, tiendas o exposiciones.

Potencia calorífica: 33 kW
Consumo: 2,71 kg/h
Capacidad depósito: 65 l
Caudal de aire: 1.800 m³/h
Peso: 61- 76 kg

24 h	+24	SEMANA
52,22 €	**41,20 €**	**167,00 €**

BOMBA SUMERGIBLE 1 CV CON SENSOR LIQUIDOS

Para aguas limpias. Con sensor de parada.

Manguera: 10 metros.
Caudal máximo: 220 litros/min
Potencia: 0,48 kW

24 h	+24	SEMANA
40,70 €	**32,10 €**	**130,20 €**

BOMBA SUMERGIBLE 1 CV NIVEL SUCCION 0

Para aguas limpias. No se puede dejar funcionando en vacío.

Manguera: 10 metros
Caudal máximo: 200 litros/min
Potencia: 0,4 kW

24 h	+24	SEMANA
32,80 €	**25,90 €**	**104,80 €**

BOMBA DE LODOS

Resistente a la arena y al lodo.

Potencia absorción: 0,82 kW
Caudal max. 317 lmin; 13 m3/h
Tamaño max. sólidos: 25 mm
Max. profundidad sumergible: 5 m
Medida:421x241. Peso: 14 kg

24 h	+24	SEMANA
40,10 €	**31,60 €**	**128,10 €**

MOTOBOMBA GASOLINA

Para aguas limpias.

Diámetro: 50 mm. Peso: 22 kg
Caudal máximo: 583 litros/min
Motor 4 tiempos, 5,5 cv, 163 cm^3

24 h	+24	SEMANA
28,30 €	**22,40 €**	**90,50 €**

TSURUMI PUMP
STRONGER FOR LONGER

Las bombas sumergibles de achique para pequeñas obras y construcción **TSURUMI** están diseñadas para aplicaciones pesadas para la construcción, minería, construcción de túneles, industria del hormigón, alquiler o donde sea que necesite una bomba que de garantías en condicones difíciles.

TSURUMI España, Avda. San Pablo, 31 Nave 18 28823 Coslada, Madrid www.tsurumi.es
hydreutes@hydreutes.es

Optimización de logística interna en obra

Sistemas de elevación y transporte de materiales

anzeve
Queremos ayudarte

www.anzeve.com / info@anzeve.com / (+34) 916 334 553
C/ Diego Marín Aguilera, 4. Parque Tecnológico de Leganés. 28919 (Madrid)

> **Consumibles NO incluidos en precio.**

DESINCRUSTADOR DE TUBERIAS

Bomba desincrustante con cambio de la dirección del caudal. Permite desincrustar y también limpiar instalaciones a circuito cerrado.

24 h	+24	SEMANA
37,00 €	**29,30 €**	**118,30 €**

DESATASCADOR A BATERIA

Tambor cerrado para contener la suciedad con espirales y para introducir en tuberías. Pedal electrónico antideslizante con un freno de tambor. Capacidad máxima de 16mm x 30 m o 20 mm x 30 m.

24 h	+24	SEMANA
57,60 €	**45,40 €**	**184,20 €**

NUEVO

DESATASCADOR BATERIA PORTATIL

Inalámbrico sin escobillas para eliminar atascos en tuberías de 3/4" a 3". Sistema giratorio 360° para un avance y retroceso eficiente del cable, y tambor giratorio cerrado que protege los accesorios de fontanería.

24 h	+24	SEMANA
28,60 €	**22,60 €**	**91,50 €**

EQUIPO DE CONGELACION DE TUBERIAS

Sistema de congelador para tubos de cobre y acero. Permite congelar un tramo de tubería para realizar una reparación o sustitución justo en la zona afectada.

Para tubos de 1.1/4" y 2".

24 h	+24	SEMANA
57,20 €	**45,20 €**	**183,00 €**

COMPROBADOR DE PRESION DE TUBERIAS

Bomba para realizar comprobaciones de precisión sobre la presión de tuberías de agua y contenedores de hasta 60 bares con niveles de exigencia muy altos.

24 h	+24	SEMANA
21,60 €	**17,00 €**	**69,20 €**

ESTACION VACIO / CARGA DE AIRE ACONDICIONADO

Para la evacuación y carga de gases refrigerantes. No incluye gas.

24 h	+24	SEMANA
52,10 €	**41,20 €**	**166,90 €**

RECUPERADOR / REFRIGERANTE

Dispositivo compacto y portátil para la recuperación de refrigerantes halogenados de todo tipo. Válido para trabajar con gases R32.

24 h	+24	SEMANA
45,00 €	**35,50 €**	**144,20 €**

EXPANDIDOR DE TUBOS

Permite expandir tubos de poliestireno reticulado y similares de sistema tipo Uponor. Para tubos de 12 a 32 mm.

24 h	+24	SEMANA
33,50 €	**26,40 €**	**107,00 €**

ROSCADORA

Para roscar con brazo de retención único. Aplicable en todos los lugares sin tornillo de banco.

Roscas en tubos: $^1/_8$ – 2", 16 – 50 mm
Roscas en barras: 6 – 30 mm, $^1/_4$ – 1"

24 h	+24	SEMANA
54,10 €	**42,70 €**	**172,90 €**

Nuestros precios no incluyen IVA. Precios válidos salvo error tipográfico.

CRIMPADORA A BATERIA

Crimpadora a batería de 6T en línea para operaciones de crimpado sin troquel de hasta 500 mcm.

Capacidad de prensado: 10-240 mm², aluminio (trenzado), 10-240 mm², aluminio (trenzado fino), 10-240 mm², cobre (trenzado), 10-240 mm², cobre (trenzado fino)
Dimensiones: 411 x 75 x 125 mm
Giro de la cabeza: 350 °

24 h	+24	SEMANA
89,20 €	70,50 €	285,50 €

PRENSADORA DE TUBOS

Prensadora de tuberías en línea de 19 Kn a batería con mordazas intercambiables. Para tuberías de metal y plástico de hasta 40 mm.

Rango prensado:
Hasta 35 mm: Cobre y acero
Hasta 40 mm: Compuesto multicapa y PEX
Peso sin mordaza: 2,32 kg
Mordaza hasta 2 kg

24 h	+24	SEMANA
47,50 €	37,50 €	152,10 €

CORTADORA DE CABLES BATERIA

Herramienta a batería ideal para cortar cables de cobre y aluminio de hasta 3-3/8" (85 mm) de diámetro externo. No corta acero ni combinaciones de metales.

24 h	+24	SEMANA
99,90 €	78,90 €	319,60 €

PRENSADORA DE TUBOS DE ACERO Y MULTICAPA 54 MM

Prensa electrohidráulica, con batería y enchufe, para el prensado de accesorios de hasta Ø 110 mm (plástico/ multicapa) y/o hasta Ø 54 mm (metales) con 32-34 kN.

Peso sin mordaza: 3,6 kg
Mordaza hasta 5 kg

24 h	+24	SEMANA
59,10 €	46,70 €	189,20 €

SOLDADURA POR ELECTROFUSION

Su control de temperatura garantiza el acabado de cualquier soldadura. Su sistema de ventilación interior permite realizar un mayor número de soldaduras.

Fittings hasta 1200 mm. Aplicación: Agua y gas.
Tensión: 230 V. Frecuencia: 50 Hz / 60 Hz
Capacidad de memoria: 2.000 soldaduras
Peso incl. cable de soldador: aprox. 21,5 kg.

24 h	+24	SEMANA
63,00 €	49,70 €	201,70 €

SOLDADOR PPR

Unidad de soldadura socket de Ø 20 - 63 mm para uso con matrices calefactoras. Hasta tres combinaciones que pueden usarse simultáneamente al soldar manguitos, tubos y accesorios según normativa DVS.

24 h	+24	SEMANA
29,80 €	23,60 €	95,40 €

LLAVE DE GRIFA

24 h	+24	SEMANA
10,60 €	8,40 €	34,10 €

> **Consumibles NO incluidos en precio.**

BARREDORA SUELOS SENTADO

Robusta barredora-aspiradora con conductor sentado a batería con cepillo lateral ajustable. El sistema de limpieza automático del filtro redondo permite un trabajo sin polvo y sin reducción de la potencia de aspiración, incluso en lugares estrechos.

Peso (con accesorios): 205 kg.
Ancho de trabajo: 615 mm
Máximo rendimiento en superficie: 5400 m²/h
Dimensiones (la. × an. × al.): 1695 x 1060 x 1260 mm

24 h	+24	SEMANA
138,70 €	**109,60 €**	**443,90 €**

BARREDORA VIAL

Moderna máquina de limpieza de calles con aspiradora para barrer con emisiones por debajo de los valores límite. Amplia cabina de grandes dimensiones con los elementos de control organizados de manera clara.
El bajo consumo de combustible protege el medio ambiente y reduce costes.

PRECIO ESPECIAL
CONSULTA CON TU ASESOR TOOLQUICK

BARREDORA A BATERIA

Construida para barrer con rapidez y sin fatiga. La gama a batería cuenta con una amplitud de limpieza de 780 y 870 mm.(dependiendo del modelo). La autonomía llega a ser de 4 horas.

Capacidad contenedor: 40 – 51 l
Superficie filtrante: 2,25 -2,68 m²
Potencia 280 W

24 h	+24	SEMANA
68,10 €	**53,80 €**	**217,80 €**

FREGADORA DE BATERIA / ELECTRICA

Ideal para un fregado a fondo de superficies pequeñas y medianas. De gran autonomía cuando se trabaja con los tiempos establecidos de uso de la máquina.

Área de cobertura: 1.900 m²/h
Ancho de trabajo: 43 cm
Volumen depósito: 25 l
Peso: 84 kg

24 h	+24	SEMANA
80,20 €	**63,30 €**	**256,60 €**

FREGADORA CONDUCTOR SENTADO

Equipo de la nueva generación de cabezales de cepillos cilíndricos y circulares se pueden ajustar en distintos anchos útiles (55-75 cm). El accionamiento de los cepillos se realiza mediante un soporte en estrella. Con un radio de viraje de solo 1,6 m, ofrece una excelente maniobrabilidad.

Ancho útil de los cepillos: 550 - 750 mm
Ancho útil al aspirar: 850 - 940 mm
Depósito de agua limpia/sucia: 90 / 90 l
Rendimiento de superficie efectivo : 3375 m²/h
Peso (con accesorios): 149 Kg
Dimensiones: 1450 x 800 x 1200 mm

24 h	+24	SEMANA
142,70 €	**112,80 €**	**456,50 €**

Nuestros precios no incluyen IVA. Precios válidos salvo error tipográfico.

Consultar precio de transporte en furgoneta Consultar precio de transporte en camión

LIMPIADOR PROFESIONAL A VAPOR

Permite vaporizar y aspirar el agua en una sola pasada. Trabajo en seco/húmedo.

Potencia: 3000 W
Presión: 6 bar.
Longitud cable: 7 ,5 m
Peso: 39 kg
Tensión: 220 – 240 V
Dimensiones: 640 x495x965 mm

24 h	+24	SEMANA
70,24 €	55,51 €	224,84 €

HIDROLIMPIADORA AGUA CALIENTE

Eléctrica con motor auxiliar de gasoil para calentar agua.

Caudal: 8,3 l/min. Presión de trabajo: 120 bar.
Temperatura max 80°C.
Potencia conectada: 2.9 kW.
Consumo de gasóleo a plena carga: 3.2 kg/h.
Depósito de combustible: 15 l. Peso: 86 Kg.
Dimensiones (la. × an. × al.):
1060 x 650 x 920 mm.

24 h	+24	SEMANA
83,00 €	65,60 €	265,60 €

HIDROLIMPIADORA GASOLINA ALTA PRESION 250 BARES

Carro de transporte apropiado para todo terreno, ruedas grandes de neumáticos macizos. Sobrepresión admisible máx.: 200-250 bares.

Caudal de agua: 15 l/min.
Motor: 420 cc. Peso: 80 kg.
Consumo 2,1 l/h. Autonomía: 3 h.

24 h	+24	SEMANA	
67,90 €	53,60 €	216,90 €	
9,27 €	7,31 €	29,76 €	Chorreador de arena en mojado
7,31 €	5,87 €	23,58 €	Desatascador de tubería: manguera

LIMPIADOR DOMESTICO MOQUETAS Y TAPICERIA

Equipo de pulverización y aspiración con una presión de pulverización de 2 bar. Ideal para la limpieza de superficies textiles. La dosificación de antiespumante integrada impide la formación de espuma excesiva en el depósito de agua sucia.

Máx. rendimiento en superficie 30 - 45 m²/h
Caudal de aire: 54 l/s. Vacío: 254 mbar
Caudal de pulverización: 2 l/min
Depósito de agua limpia/sucia: 10 / 9 l

24 h	+24	SEMANA
40,50 €	31,90 €	129,50 €

HIDROLIMPIADORA ELECTRICA DE AGUA FRIA

Para aplicaciones de limpieza rápidas.

Caudal de agua: 11 l/min.
Presión máxima: 160 bar.
Peso: 45 Kg.
15 metros de manguera de alta presión

24 h	+24	SEMANA
44,10 €	34,80 €	140,90 €

+ IMPLEMENTOS

24 h	+24	SEMANA	
9,27 €	7,31 €	29,76 €	Chorreador de arena en mojado
7,31 €	5,87€	23,58 €	Desatascador de tubería: manguera

LIMPIADOR DE SUELOS DE MADERA INTERIOR Y EXTERIOR

Máquina limpiadora compacta de gran alcance para la limpieza de pisos barnizados, aceitados y de madera. Potente y fácil de maniobrar.

24 h	+24	SEMANA
50,60 €	40,00 €	161,90 €

> **Consumibles NO incluidos en precio.**

ASPIRADOR PROFESIONAL 20/40 LITROS

Eliminación de polvo producido por taladro, roza, desbaste, corte y perforación en seco. Eliminación de los residuos y limpieza de perforaciones en húmedo.

Presión máxima de vacío: 220 mbar
Capacidad de contenedor: 36 l
Capacidad de agua: 25 l
Potencia (max): 1200 W

24 h	+24	SEMANA
38,31 €	**30,28 €**	**122,67 €**

+

RECOMENDADO CON > BOLSA

ASPIRADOR PROFESIONAL 60 LITROS

Potente en húmedo y en seco con sistema de limpieza del filtro semiautomática. Ideal para eliminación de residuos, limpieza de perforaciones en húmedo y eliminación de polvo producido por taladro, roza, corte, etc.

Potencia (máx.): 2.4 kW
Presión máxima de vacío: 235 mbar
Capacidad de contenedor: 72 l
Capacidad de agua: 52 l

24 h	+24	SEMANA
47,17 €	**37,28 €**	**151,20€**

+

RECOMENDADO CON > BOLSA
(para trabajos en seco)

ASPIRADOR INDUSTRIAL MONOFASICO 20 / 50 L

Para los profesionales que necesitan prestaciones de aspiración y filtración excelentes. Ideal para construcción, carrocería y en aquellos sectores que necesitan de un aspirador práctico y con buena maniobrabilidad para la aspiración de polvo fino debido a sus filtros de clase H pra retener impurezas

Capacidad depósito: 20 - 50 l
Dimensiones (20l) / (50l): 540x580x850 / 795x600x1095 mm
Potencia máx: 2.2 - 3kw
Peso (20/50): 35 -67 kg
Voltaje: 230 V

24 h	+24	SEMANA	
50,36 €	**37,69 €**	**161,00 €**	20 l
53,25 €	**42,00 €**	**170,25 €**	50 l

ASPIRADOR INDUSTRIAL TRIFASICO

Aspirador versátil y compacto, con chasis robusto y un diseño innovador, superficie filtrante y sistema de liberación rápida del contenedor. Está equipado con turbina de canal lateral, válvula de compensación , agitador manual del filtro vertical, interruptor de circuito y silenciador adicional. Ideal para utilizar con fresadoras y pulidoras.

Peso: 90 kg
Potencia: 3 - 4 kW
Caudal: 420mc/h
Dimensiones:
800 x 1530 x 660 mm

24 h	+24	SEMANA
63,33 €	**52,42 €**	**212,48 €**

+

IMPLEMENTO > ASPIRADOR SILICE

Depósito contínuo que **se utiliza necesariamente con un aspirador**. es de sacos con ruedas sacos con ruedas y barra de empuje para el uso con extractores de polvo. Ideal para limpiezas de lijados, serrado de madera, corte y desbaste ligero. Dimensiones (L x An x Al): 570 x 380 x 682 mm.

Capacidad de contenedor: 25 l
Capacidad para polvo: 32 kg

24 h	+24	SEMANA
23,00 €	**18,23 €**	**71,60 €**

Nuestros precios no incluyen IVA. Precios válidos salvo error tipográfico.

DEWALT POWER SHIFT

ROMPIENDO BARRERAS.
SIEMPRE HACIA ADELANTE

LA ELECTRIFICACIÓN HA LLEGADO A LA OBRA

ALQUILA MAQUINARIA MÁS GRANDE

AHORA SOMOS PARTE DEL GRUPO

KILOUTOU
ALQUILER DE MAQUINARIA

> **Consumibles NO incluidos en precio.**

CORTACESPED PROFESIONAL

Cortacésped autopropulsado, robusto, sin cables y a batería con una unidad de corte ancha y velocidad variable. Ideal para trabajos silenciosos con un bajo funcionamiento y mantenimiento fácil. Existe la posibilidad de tener esta máquina en el modelo de trabajo "mulching".

Anchura de corte: 51 cm. Altura de corte: 26 - 74 mm
Peso: 41 kg

24 h	+24	SEMANA
38,30 €	**30,20 €**	**122,00 €**

CORTACESPED PROFESIONAL GIRO CERO

Para usos intensivos. Llega a lugares a los que los cortacésped normales no pueden llegar.

Motor Kawasaki 2 cilindros
Ancho de corte: 152 cm
Altura de corte: 25-140 mm
Velocidad: 13 km/h (adelan
Depósito gasolina: 45 l. Pe
Potencia máxima: 29 CV

24 h	+24	SEMA
130,70 €	**103,30 €**	**418,20 €**

Consultar precio de transporte en furgoneta Consultar precio de transporte en camión

CORTATEPES

El Eliet Turfaway 600 permite cortar rápidamente una fina capa de césped con precisión. La construcción única de esta cortadora de césped sobre orugas garantiza una máquina estable con un óptimo agarre al suelo, lo que asegura el máximo confort para el operador. Gracias a la mayor tracción que proporcionan las orugas, puede aflojar los tepes de 60 cm de ancho.

Autopropulsado. Motor: Honda Gasolina
Inicio: arranque manual
Ajuste de profundidad: 0 a -60 mm
Velocidad de corte: 800 st/min
Longitud de la carrera: 38 mm
Anchura de trabajo: 600 mm
Ancho de las vías: 100 mm
Superficie de contacto con el suelo: 960 cm²
Dirección: Joystic
Peso: 195 kg

24 h	+24	SEMANA
113,90 €	**89,90 €**	**364,40 €**

AIREADORA – PINCHADORA

Ventila grandes superficies de césped, perforando con pequeños cilindros la tierra.

Superficie: 2000 m²
Peso: 109 kg.
Motor 118 cc

24 h	+24	SEMANA
88,80 €	**70,10 €**	**284,10 €**

PEINADORA DE CESPED ARTIFICIAL DOMESTICO

Limpia tu césped artificial de musgo, hojas y otros desechos mientras peina y levanta el pelo del césped. Recomendado desde 150 hasta 450 m².

Disponemos también de modelo electrico con cesto recogedor.

24 h	+24	SEMANA
23,30 €	**18,30 €**	**74,30 €**

ESCARIFICADORA PROFESIONAL AUTOPROPULSADA

Escarificadora con cuchillas contrarrotativas para la eliminación perfecta de paja y musgo. Además, gracias a la separación entre cuchillas se puede limpiar de manera fácil y completa.

Motor: Honda GX200
Peso (kg): 93. Potencia: 6,5 CV
Nº de cuchillas: 66 doble corte
Ancho de trabajo (cm): 55

24 h	+24	SEMANA
73,90 €	**58,40 €**	**236,30 €**

> **Consumibles NO incluidos en precio.**

ROBOT DESBROZADOR

Máquina radio controlada sobre orugas diseñada para segar en condiciones extremas. Plato de corte ventral de 100 cm para una máxima compacidad y agilidad. Una máquina muy compacta capaz de desbrozar ramas y arbustos. Su control remoto lo hace muy fácil de manejar.

Además, su control de estabilidad garantiza la máxima seguridad. Su bajo centro de gravedad, sus compactas dimensiones y robustas orugas permiten trabajar en espacios inclinados.

Motor: Honda iGXV 800
Cilindrada: 779 cc
Ancho de corte: 100 cm
Peso: 650 Kg

24 h	+24	SEMANA
261,60 €	**206,70 €**	**837,30 €**

ZANJADORA AUTOPROPULSADA 20 CV 15X90 CM

Para parques municipales, campos deportivos, campos de golf, obras y construcción. Puede excavar muchos metros de zanja con un alto rendimiento.

Motor: Kawasaki Gasolina 20 cv con arranque eléctrico
Longitud espada: 210 cm
Anchura: 86 cm. Altura: 117 cm. Peso: 514 kg
Profundidad de la espada: 90 cm
Ancho de la espada: 15 cm

24 h	+24	SEMANA
222,80 €	**176,00 €**	**712,90 €**

Nuestros precios no incluyen IVA. Precios válidos salvo error tipográfico.

Consultar precio de transporte en furgoneta Consultar precio de transporte en camión

DESBROZADORA BATERIA / GASOLINA

De alto rendimiento y resistente. Ligera y bien equilibrada con sistema antivibración. Estanca al agua y con Bluetooth.

Peso (sin batería): 4,9 kg
3 velocidades
Cilindrada: 35 cc
Diámetro de corte: 450 mm

24 h	+24	SEMANA
39,86 €	31,51 €	127,61 €

RECOMENDADO CON >
BATERIA DE MOCHILA

BATERIA DE MOCHILA

Batería duradera y resistente, de gran capacidad (31,1 Ah) y diseño robusto para un trabajo diario al aire libre.

24 h	+24	SEMANA
24,61 €	19,46 €	78,79 €

RODILLO ALISADO

Compacto, lígero y de fácil uso.
Implemento pinchador: Para airear el césped.

24 h	+24	SEMANA	
13,80 €	10,81 €	49,13 €	Rodillo
5,56 €	4,42 €	17,92 €	Implemento escarificador

DESBROZADORA AUTOPROPULSADA

Puede con maleza de hasta 2 metros de alto y ramas de 5 cm de diámetro.

Anchura de corte: 71 cm
Altura de corte: 10,16 cm
Motor: 14,5 cv.
Depósito gasolina: 3,79 l
Peso: 171 kg
Dimensiones (L x An x Al): 226 x 76 x 107 cm

24 h	+24	SEMANA
100,00 €	79,31 €	320,94 €

DESBROZADORA AUTOPROPULSADA DE MARTILLO 91 CM

Especial para taludes y zonas difícil acceso. Tiene una carcasa de desbroce especial para su plataforma de 91 cm.

Altura corte: 25-114 mm
Anchura corte: 91 mm
Potencia: 14 Hp
Unidad de corte: 24 cuchillas tipo martillo
Peso: 160 kg

24 h	+24	SEMANA
159,13 €	125,76 €	509,33 €

> **Consumibles y cadenas de motosierra NO incluidos en precio.**

MOTOSIERRA DE PODA BATERIA

De uso profesional, especializada en las actividades de poda en altura. Es un modelo ligero, compacto y resistente. Ideal para labores en la ciudad y zonas residenciales gracias a la tecnología que reduce las emisiones de gases toxicos.

Peso: 2,7 kg.
Voltaje de batería: 1,1 kW
Longitud de espada:
20 - 30 cm

24 h	+24	SEMANA
35,84 €	**28,32 €**	**114,74€**

+

RECOMENDADO CON >
BATERIA DE MOCHILA

MOTOSIERRA PEQUEÑA BATERIA

Motosierra ligera, silenciosa y extremadamente sencilla de usar. Perfecta para carpinteros, granjeros y otros usuarios. Equipada con motor sin escobillas y cadena que se tensa sin herramientas.

Longtud espada: 35 cm
Tensión: 36V
Peso (sin batería): 2,7 kg

24 h	+24	SEMANA
35,84 €	**28,32 €**	**114,74 €**

MOTOSIERRA MEDIANA BATERIA

Motosierra a batería potente y eficiente. Es ideal para cortar y talar árboles pequeños o medianos, y para tareas en las que se requiere un corte suave y eficiente. Diseñada para profesionales que necesiten una motosierra ligera, equilibrada y de alto rendimiento.

Longtud espada: 30-40 cm
Tensión: 36V
Peso (sin batería): 2,9 kg

24 h	+24	SEMANA
49,54 €	**38,14 €**	**158,51€**

+

RECOMENDADO CON >
BATERIA DE MOCHILA

MOTOSIERRA GRANDE BATERIA

Primera motosierra de batería diseñada específicamente para el trabajo profesional. La potencia eléctrica total de 3,0 kW se convierte en una velocidad de la cadena de hasta 30 m/s gracias a la potente batería. Ideal para la tala de árboles pequeños y medianos, para desramar y cortar a medida.

Tensión nominal: 36 V. Peso: 5,4 kg.
Longitud espada corte: 40-45 cm.

24 h	+24	SEMANA
49,54 €	**38,14 €**	**158,51 €**

PODADORA EN ALTURA BATERIA / GASOLINA

Podadora a batería desarrollada para profesionales, con tubo telescópico (alcance de 5 metros) y de mayor rendimiento que sus equivalentes a gasolina. Máxima eficiencia y durabilidad con un reducido peso, excelente ergonomía y funcionamiento silencioso.

Peso: 5 kg
Tensión: 36 V
Longitud de espada: 25 cm

24 h	+24	SEMANA
48,00 €	**37,90 €**	**153,60 €**

Nuestros precios no incluyen IVA. Precios válidos salvo error tipográfico.

CORTASETOS EN ALTURA A BATERIA / GASOLINA

Con un alcance de 226 cm, velocidad de corte elevada (4000 ciclos/min) y durabilidad, este cortasetos proporciona resultados de gran calidad. Silencioso y limpio, perfecto para usar en áreas residenciales, hoteles, hospitales y otros ambientes sensibles al ruido.

Longitud de cuchilla: 55 cm
Peso (sin batería): 4,15 kg

24 h	+24	SEMANA
48,00 €	**37,90 €**	**153,60 €**

CORTASETOS BATERIA / GASOLINA

Cortasetos a batería de gran potencia y excelente rendimiento de corte. Cuenta con 3 velocidades distintas según el trabajo que se deba realizar. Ideal para cortar pequeñas ramas, ramas delgadas o setos densos de forma suave y eficaz.

Voltaje de la batería: 40 V
Longitud de cuchilla: 60 cm
Peso: 4,9 kg

24 h	+24	SEMANA
36,10 €	**28,50 €**	**115,60 €**

> **Consumibles NO incluidos en precio.**

SOPLADOR A BATERIA

Soplador de gran potencia, ligero y compacto. Cuenta con una boquilla telescópica de tres posiciones, hasta los 100 mm de largo. Es la mejor opción para su uso en resorts, lugares públicos y áreas residenciales.

Voltaje de la batería: 40 V
Potencia sonora: 94,10 dB(A)
Velocidad del aire: 53 m/seg
Peso: 3,9 kg

24 h	+24	SEMANA
29,10 €	**23,10 €**	**93,30 €**

SOPLADOR DE MOCHILA A BATERIA

Potente, equilibrado y ergonómico, con un flujo de aire impresionante (21N) para un uso profesional.Su gran potencia de soplado, sus vibraciones reducidas y su nivel de ruido más bajo le permiten trabajar en áreas urbanas y zonas públicas. Estanco al agua (IPX4) y con características como función de caudal constante, panel de control intuitivo y funcionamiento mediante batería de ion de litio.

Velocidad de aire: 54 m/s
Clindrada: 50 cc
Peso (sin batería): 6,3

24 h	+24	SEMANA
40,30 €	**31,70 €**	**128,80 €**

TOOLQUICK

MEJOR EMPRESA DE ALQUILER EUROPEA

European Rental Awards 2022

Consultar precio de transporte en furgoneta Consultar precio de transporte en camión

FUMIGADOR DE CARRETILLA

Ideal para profesionales de la jardinería y agricultura. Puede pulverizar árboles de gran envergadura.

Motor cuatro tiempos. Bomba de pistón. Presión: 25 atm. Caudal: 7 l/min. Depósito: 100 l. Peso: 44 kg.

24 h	+24	SEMANA
34,60 €	27,30 €	110,80 €

AHOYADORA UN USUARIO

Realiza pequeñas perforaciones en: viñedos y plantas, iluminación de carreteras, soportes para empalizadas, etc.

Potencia: 2,65 cv. Cilindrada: 51,7 cc
Peso sin barrena: 10,5 kg
Diámetro max: 200 mm
Profundidad máxima: 1,2 m

24 h	+24	SEMANA
48,50 €	38,30 €	155,20 €

ATOMIZADOR DE MOCHILA

Para el tratamiento y la desinfección de cultivos, pequeñas plantaciones y viveros. Puede esparcir líquidos (como anticriptogámicos y antiparasitarios) o polvos.

Potencia: 4,5 cv. Cilindrada: 61,3 cm³
Caudal máx. de aire: 20,0 m³/min
Velocidad aire: 90 m/sec
Erogación líquidos: 0,67 ÷ 5,15 L/min

24 h	+24	SEMANA
43,00 €	33,90 €	137,40 €

CLAVADORA DE POSTES

Pueede clavar postes de cualquier tamaño de hasta 100 mm de diámetro (120 mm opcional) con un solo operario. La acción del martillo de alto impacto golpea a 1500-2000 golpes por minuto, lo que garantiza que los postes se claven en el suelo de forma rápida y fácil en cualquier terreno. Muy profesional. Rápida y de gran potencia.

Potencia máx.: 1.3 hp/6500 rpm
Energía impacto: hasta 43.4 j

24 h	+24	SEMANA
48,50 €	38,30 €	155,20 €

MOTOAZADA

Destinada a labores agrícolas y mantenimiento de grandes espacios verdes. Garantiza prestaciones excelentes incluso en suelos duros y accidentados, por lo que es ideal para jardineros profesionales y agricultores.

1 marcha adelante y 1 marcha atrás
92 cm de anchura de trabajo
Cilindrada: 163 c.c.
Depósito: 2,4 l
Autonomía: 2 h
Peso: 45 kg. CV: 6 cv

24 h	+24	SEMANA
35,10 €	27,80 €	112,40 €

VAREADORA DE PEINE

Vareador, vibrador de aceitunas y otros frutos. Vibrador profesional, eléctrico, potente y ligero, desarrollado para los trabajos más complejos del olivar. Este modelo está pensado para varear olivas, aceitunas y almendras.

Está equipado con un tubo de 220cm para facilitar así el trabajo del operario, dedos de fibra de carbono que no dañan el árbol y motor de 700W. Opera con una batería de litio (15Ah). Peso máquina en seco: 14 kg.

24 h	+24	SEMANA
47,10 €	37,20 €	150,60 €

> **Consumibles NO incluidos en precio.**

BIOTRITURADORA PROFESIONAL ★

Triturando los restos de poda y jardinería puedes reducir los gastos de transporte en una proporcion de 6 a 1. Esta biotrituradora es perfecta para profesionales y empresas de jardinería que trabajen en municipios, urbanizaciones, viveros o grandes superficies de terreno.

24 h	+24	SEMANA
252,20 €	**199,30 €**	**807,20 €**

CARACTERÍSTICAS Y DIMENSIONES

Capacidad	130 / 150 mm	**Toneladas por hora**	3 /3,75 T/h
Potencia	23 cv / 34 cv	**Tamaño tolva / tamaño boca**	970x790 / 150x230 mm
Combustible	Gasolina / diésel	**Longitud**	355,6 cm
Sistema de trituración	Tipo Disco	**Anchura**	129 cm
Velocidad de cuchilla	1.800 / 1.700 rpm	**Altura**	233,5 cm
Capacidad combustible (motor)	27 l	**Peso**	670 / 750 kg

★ Disponible exclusivamente en las tiendas de Rivas, Montcada, Sevilla, Mijas, Paterna y Alicante.

CONSULTAR PRECIO DE TRANSPORTE

Nuestros precios no incluyen IVA. Precios válidos salvo error tipográfico.

Consultar precio de transporte en furgoneta Consultar precio de transporte en camión

BIOTRITURADORA DE PODA

Tritura todo tipo de material verde a través de una única tolva de alimentación con rodillo hidráulico, sin necesidad de separar las ramas de las hojas y sin riesgo de atascos en el rotor. Además, el nuevo sistema de descarga trasera permite depositar las astillas tras la máquina sin esfuerzo. Gracias a sus 14 cv de potencia permite triurar ramas de hasta 80 mm de diámetro. Para desplazarla, muévela cómodamente sobre sus ruedas.

Peso: 232 kg
Dimensiones:
1.680 x 750 x 1.390 mm

24 h	+24	SEMANA
134,40 €	106,10 €	430,00 €

DESTOCONADORA AUTOPROPULSADA DE DISCO

La función Intelli-Sweep™ ajusta automáticamente la velocidad de barrido en función de la carga sobre la rueda, para mantener un rendimiento óptimo. Las orugas aumentan la estabilidad en pendientes laterales. Controles fáciles de usar.

Peso: 545 kg. Motor: 730 V
Profundidad de corte: 31,7 cm

24 h	+24	SEMANA
223,30 €	176,30 €	714,50 €

NUEVO

RAJADORA DE LEÑA Y TRONCOS

La astilladora de leña es una herramienta mecánica diseñada para partir troncos y reducirlos a trozos más pequeños. Se utiliza principalmente para preparar leña destinada a chimeneas, estufas o barbacoas, así como en trabajos forestales y de jardinería. Funciona mediante sistemas hidráulicos o eléctricos y es empleada tanto por particulares como por profesionales para facilitar el procesamiento, manejo y transporte de la madera.

24 h	+24	SEMANA
55,30 €	45,70 €	185,00 €

> **Consumibles NO incluidos en precio.**

CARGADORA COMPACTA MULTIUSOS 500-650 KG

DINGO es una miniexcavadora muy versátil, a la que se le pueden acoplar implementos diferentes que te pueden ayudar a solventar con éxito todos los retos de tu día a día.

Potencia	27 cv
Combustible	Gasolina*
Depósito combustible	40 l
Longitud total	233,7 cm
Anchura / Altura	85,6 /117,1 cm
Máxima altura de trabajo	229 cm
Velocidad (hacia delante/marcha atrás)	0-6,4/1,6-3,2 km/h
Peso	854 kg
Cazo estándar	Incluido

(*) También disponible opción diésel.

24 h	+24	SEMANA
165,60 €	**130,80 €**	**530,10 €**

CARGADORA COMPACTA MULTIUSOS 1000 KG

Con sus brazos de carga de elevación vertical, es capaz de levantar 454 kg. La Dingo TX 1000 también tiene un alcance mayor a su altura máxima para una óptima productividad. La altura del pasador de giro, a 206 cm del suelo, permite que los brazos sobrepasen los laterales de un volquete de 27 m o de un camión de una tonelada. Es ligera y maniobrable, con gran potencia y alcance.

Potencia: 25,35 cv. Combustible: Diesel
Deposito combustible: 57,5 l
Longitud total: 208 cm
Anchura/Altura: 86cm/135 cm
Maxima altura de trabajo: 267 cm
Velocidad (hacia delante/marcha atras): 0-7/6 km/h
Peso (sin cazo): 1184 kg

24 h	+24	SEMANA	
205,40 €	**162,20 €**	**657,10 €**	**Cargadora Compacta**
55,50 €	**43,90 €**	**177,50 €**	**Implemento desbrozador**

Nuestros precios no incluyen IVA. Precios válidos salvo error tipográfico.

Consultar precio de transporte en furgoneta Consultar precio de transporte en camión

IMPLEMENTOS CARGADORA

Desbrozadora

Implemento sólo para la cargadora multiusos 1000 kg.

24 h	+24	SEMANA
55,50 €	43,90 €	177,50 €

Nivelador

Imprescindible para nivelar, distribuir y dar acabado.

24 h	+24	SEMANA
6,20 €	4,80 €	19,80 €

Ahoyador

Diámetro de barrena: 23 cm.

24 h	+24	SEMANA
55,50 €	43,90 €	177,50 €

Destoconador vertical/disco

Implemento sólo para la cargadora multiusos 1000 kg.

24 h	+24	SEMANA
91,90 €	72,50 €	294,20 €

Zanjadora

Versión Par Alto o Alta Velocidad.

24 h	+24	SEMANA
59,80 €	47,30 €	191,50 €

> **Consumibles NO incluidos en precio.**

TALADRO DE VIAS

Es perfecto para trabajos individuales. Gracias a su tamaño compacto permite reducir el tiempo de trabajo, evitando cualquier peligro para el trabajador.

El pasador puede ser usado para orificios de diámetros desde 7 a 27,5 mm en vías de hasta 45 mm de espesor, para vias desde 13 a 40 mm y 50 de espesor es necesario el uso de aparatos de corte que permitan ampliar el diámetro de la vía.

Cuenta con un sistema de refrigeración que consiste en una bomba cuyo contenido son lubricantes, y está conectado a un racor de conexión rápida.

24 h	+24	SEMANA
81,40 €	**64,30 €**	**260,40 €**

Espesor mínimo de la rail	7 mm
Espesor máximo de la rail	40 mm
Peso	19,5 kg
Potencia del motor	1 kW
Cilindrada	35,8 cm^3
Motor	4 tiempos
Combustible	Gasolina sin plomo

LLAVE DE IMPACTO PORTATIL

Diseñada para el apriete y desapriete de tirafondos, tornillos de brida y tuercas. Su comodidad de uso, el nivel de vibración muy reducido, y su robustez hacen de esta máquina la herramienta ideal para obras ferroviarias.

24 h	+24	SEMANA
68,90 €	**54,40 €**	**220,40 €**

Motor	Motor gasolina 2 tiempos, 3.1 kW a 9 500 rpm
Velocidad en vacío de la boca modo apriete	940 rpm
Velocidad en vacío de la boca modo desapriete	1.400 rpm
Nivel de vibración	11,7 m/s^2
Capacidad del depósito	0,6 l
Longitud	650 mm
Anchura	450 mm
Altura	275 mm

Nuestros precios no incluyen IVA. Precios válidos salvo error tipográfico.

TRONZADORA DE CARRIL ULTRA LIGERA

Nueva referencia en materia de corte de carril, con resultados de corte excepcionales y tiempos de corte del carril ultracortos.

Destaca por su precisión, confort de utilización excepcional y productividad elevada.

Duración prolongada del disco. Su sistema homologado de filtración de aire con pre-filtro de ciclón, garantiza dos veces menos mantenimiento, prolongando la duración del disco.

24 h	+24	SEMANA
61,20 €	**48,40 €**	**195,80 €**

Motor	Gasolina, 6,8 CV (5 kW) a 9 000 rpm
Capacidad del tanque de gasolina	1,2 l
Consumo de combustible	1,7 litros por hora
Disco de corte	350 mm de diámetro
Longitud sin disco	760 mm
Longitud con disco	860 mm
Anchura	315 mm
Altura	430 mm
Peso tronzadora sin soporte de guiado	16,5 kg
Peso soporte de guiado	6,9 kg

ABRE TU CUENTA CRÉDITO

Llévate lo que quieras, sin necesidad de fianza, efectivo o tarjeta, simplemente con tu DNI o CIF*. Domicilia tus pagos y autoriza a quien quieras a usarla. Podrás recoger o entregar en cualquier tienda y disfrutar de promociones exclusivas.

Pide el formulario en nuestras tiendas o descárgalo en www.toolquick.es y envíalo junto con la documentación solicitada a info@toolquick.es

> PARA PYMES, PROFESIONALES Y AUTÓNOMOS

(*) Previa aprobación departamento de riesgos de ToolQuick.

ÍNDICE DE MÁQUINAS

	ID	MÁQUINA	Pág
A	G00073	Abrillantadora grande	36
	G00239	Abrillantadora manual	36
	G00074	Abrillantadora pequeña	36
	G00232	Aerotermo electrico de aire	65
	G00263	Aerotermo electrico trifasico de aire	65
	G00021	Ahoyadora un usuario	81
	G00008	Aireadora - pinchadora	75
	G00093	Airless alto rendimiento	55
	G00261	Andamio MiTower	40
	G00269	Andamio MiTower plus	40
	G00412	Andamio profesional ancho 1,35 / 1,50 m	38
	G00104	Andamio profesional estrecho 0,75 m	38
	G00356	Andamio teletower	41
	G00188	Apilador manual	46
	G00415/410	Aspirador industrial monofasico 20 l / 50 l	72
	G00360	Aspirador industrial trifasico	72
	G00079	Aspirador profesional 20 / 40 litros	72
	G00080	Aspirador profesional 60 litros	72
	G00028	Atomizador de mochila	81
	G00038	Atornilladora bateria	49
	G00259	Atornilladora para pladur	49
B	VENTA	Bajante escombros flexible	51
	G00457	Bandeja vibrante 360º	29
	G00136	Bandeja vibrante 90 kg	29
	G00034	Barredora a bateria	70
	G00391	Barredora conductor sentado	70
	G00473	Barredora vial	70
	G00316	Bateria de mochila	77
	G00288	Biotrituradora de poda	83
	G00283	Biotrituradora profesional	82
	VENTA	Boca (Bajante escombros flexible)	51
	G00287	Bomba de lodos	66
	G00271	Bomba de vacio para perforadora	18
	G00137	Bomba sumergible 1 cv con sensor liquidos	66
	G00138	Bomba sumergible 1 cv nivel succion 0	66
	VENTA	Broca hueca	17
C	G00474	Calentador combustion interna infrarrojo 20 kw	64
	G00461	Calentador combustion interna infrarrojo 40 kw	64
	G00088	Calentador electrico por infrarrojos onda corta	64
	G00403	Campana antipolvo	26
	G00091	Cañon de combustion directa de gasoleo	65
	G00330	Cañon de combustion indirecta de gasoleo	65
	G00298	Cañon de gas mecanico	65
	G00297	Cañon electrico trifasico	65
	G00331	Cañon electrico trifasico/ industrial	65
	G00354/387	Cañon nebulizador contra polvo 25l / 35l	14
	G00176	Cargador rapido para Bobcat	8
	G00421	Cargadora compacta multiusos 1000 kg	84
	G00280	Cargadora compacta multiusos 500 - 650 kg	84
	G00462	Cargadora compacta tipo Bobcat	32
	G00325	Carretilla a bateria	10
	G00031	Carretilla jardin y obra	45
	G00377	Carretillas de 3 ruedas	45
	G00113	Carro manual	45
	G00478	Carro manual para polipasto	47
	G00272	Centralita hidraulica de mano	19
	G00068	Cepillo a bateria	52
	G00444	Cilindro quebrantador	19
	G00270	Cizalla de demolicion	19
	G00460	Clavadora a polvora hasta 72 mm	52
	G00414	Clavadora bateria	52
	G00279	Clavadora de hormigon a bateria	50
	G00155	Clavadora de postes	81
	G00043	Clavadora gas hormigon-hierro	50
	G00041	Clavadora neumática	50
	G00398	Clavadora polvora cubiertas metalicas	50
	G00042	Clavadora polvora hormigon-hierro	50
	G00097	Compresor	55
	G00096	Compresor continuo	55
	G00205	Compresor de pistones movil	55
	G00098	Compresor maletin	55
	G00152	Comprobador de presion de tuberias	68
	G00001	Cortacesped profesional	74
	G00230	Cortacesped profesional giro cero	74
	G00352	Cortadora 230 mm bateria	26
	G00466	Cortadora bateria disco 350	21
	G00214	Cortadora compacta de juntas 800 mm	20
	G00058	Cortadora de azulejos manual 0,70 m	24
	G00253/256	ortadora de azulejos manual 1,30 m - 1,20 m	24
	G00392	Cortadora de azulejos manual 1,55 m	24
	G00469	Cortadora de azulejos manual 1,80 m	24
	G00449	Cortadora de cables bateria	69
	G00242	Cortadora de juntas 1000 mm	21
	G00131	Cortadora de juntas 350/400	21
	G00430	Cortadora de juntas doble disco	20
	G00400	Cortadora de juntas trifasica 500-600	21
	G00464	Cortadora de plasma	62
	G00371	Cortadora gasolina 400 mm de profundidad	26

	ID	MÁQUINA	Pág
	G00465	Cortadora metal a bateria	27
	G00015	Cortasetos bateria / gasolina	79
	G00234	Cortasetos en altura bateria / gasolina	79
	G00390	Cortatepes	75
	G00433	Crimpadora a bateria	69
	G00101	Decapadora de pintura	56
D	G00386	Deposito de agua portatil	18
	G00102	Deposito-calderin de gotele	55
	DEB400	Desatascador bateria portatil	68
	G00448	Desatascador a bateria 75-200 mm	68
	G00300	Desbrozadora autopropulsada	77
	G00455	Desbrozadora autopropulsada martillo 91 cm	77
	G00317/311	Desbrozadora bateria / gasolina	77
	G00092	Deshumidificador profesional por condensacion	64
	G00149	Desincrustador de tuberias	68
	G00369	Destoconadora autopropulsada de disco	83
	G00146	Detector de canalizaciones	51
	G00355	Distanciador de corona	18
	G00346	Dobladora de hierro - acero electrica manual	22
	G00302	Dumper articulado 4x4 1000 kg	31
	G00364	Dumper articulado bateria	7
	G00404	Dumper eco 1000 kg	7
E	G00108	Elevador de obra 200 kg	44
	G00109	Elevador de obra 300 kg	44
	G00255	Elevador de placas de pladur	44
	G00111	Elevador manual de materiales	45
	G00273	Elevador manual pequeño	45
	G00010	Elevador plegable portatil 60 m	44
	G00296	Elevador sujecion para viga 350 kg / 25 metros	44
	G00151	Equipo de congelacion de tuberias	68
	G00265	Escalera 3 tramos 10-12 m	41
	G00106	Escalera 3 tramos 7-9 m	41
	G00447	Escalera plataforma 5,25m	41
	G00286	Escalera telescopica	41
	G00409	Escalera telescopica plegable	41
	G00450	Escarificadora profesional autopropulsada	75
	G00153	Estacion vacio / carga de aire acondicionado	68
	G00304	Evaporativos portatiles	63
	G00423	Exoesqueleto	56
	G00199	Expandidor de tubos	68
	G00432	Extensiones de horquillas para elevadores	45
	G00090	Extractor de humos	64
F	G00247	Foco con tripode	61
	G00130	Fratasadora de gasolina	20
	G00405	Fregadora conductor sentado	70
	G00075-276	Fregadora de bateria	70
	G00062	Fresadora de pavimentos gasolina	22
	G00483	Fresadora de pavimentos gasolina mediana	22
	G00384	Fresadora de pavimentos trifasica	22
	G00440	Fresadora multidisco trifasica	22
	G00027	Fumigador de carretilla	81
G	G00442	Generador a bateria 3600 w	59
	G00479	Generador a bateria 5000 w	58
	G00323	Generador insonorizado 40 kva con carro de transporte	60
	G00119	Generador insonorizado inverter 2000 w	59
	G00120	Generador insonorizado inverter 3500 w	59
	G00267	Generador insonorizado inverter 6000 w - 7500 w	59
	G00351	Generador no insonorizado 12000 W (400v) + 12000w (230v)	58
	G00268	Generador no insonorizado 20-24 Kva	60
	G00116	Generador no insonorizado 3000 W	58
	G00274	Generador no insonorizado 5000 W gran autonomia	58
	G00218	Generador no insonorizado 6000 w trifasico	58
	G00117	Generador no insonorizado de 4000 w a 6000 w	58
	G00115	Globo de iluminacion	61
	G00238	Grapadora	50
	G00237	Grapadoras corrugada	50
	G00341	Grua portico fija / movil 1000 / 1500 kg	47
	G00426	Grua portico fija / movil 2500 kg	47
	G00322	Grua taller	47
	G00252	Grupo potencia hidraulica	19
	G00485	Guia pasacables	61
H	G00083	Hidrolimpiadora agua caliente	71
	G00081	Hidrolimpiadora electrica de agua fria	71
	G00315	Hidrolimpiadora gasolina alta presion 250 bares	71
	G00380	Hormigonera 250 litros	22
	G00133	Hormigonera grande 190 litros	22
	G00134	Hormigonera mediana 140 litros	22
	G00132	Hormigonera pequeña 100 litros	22
I	G00213	Implemento ahoyador	85
	G00358	Implemento aspirador silice	72
	BAL200	Implemento barredor	32
	G00084	Implemento chorreador de arena en mojado	71
	G00085	Implemento desatascador de tuberia manguera	71
	G00212	Implemento desbrozador	31
	G00311	Implemento destoconador vertical	85
	G00006	Implemento escarificador	77
	G00258	Implemento martillo hidraulico miniexcavadoras	8
	G00282	Implemento nivelador	85

Nuestros precios no incluyen IVA. Precios válidos salvo error tipográfico.

	ID	MÁQUINA	Pág
	G00307	Implemento para escalera MiTower	40
	G00310	Implemento portapalets	6
	G00211	Implemento zanjadora	85
	G00319	Imp. para centralita martillo grande 28 kg	19
	G00320	Imp. para centralita martillo pequeño 15 kg	19
	G00057	Ingletadora	54
	G00254	Ingletadora telescopica	54
K	G00367	Kit cortadora azulejos gran formato	24
	G00332	Kit de conducto	65
	G00160	Kit hormigon impreso 1 juego de moldes (4 unds)	51
	009826	Kit lapices mohs	37
	G00407	Kit ventosas y carro	24
	G00475	Lampara led en linea Robust Light	61
L	G00422	Levantador de baldosas 200 kg	44
	G00186	Levantadora de baldosas 470 kg	44
	G00372	Levantadora de suelos	36
	G00208	Levantadora de suelos mediana	36
	G00032	Levantadora de suelos grandes superficies	36
	G00064	Lijadora de banda	52
	G00063	Lijadora de diamante	23
	G00067	Lijadora de pared	56
	G00069	Lijadora de parqué	34
	G00313	Lijadora de parqué flexiland	34
	G00168	Lijadora delta	52
	G00065	Lijadora orbital	52
	G00066	Lijadora rotorbital	52
	G00314	Limpiador de suelos de madera interior y exterior	71
	G00077	Limpiador domestico moquetas y tapiceria	71
	G00078	Limpiador profesional a vapor	71
	G00221	Llave de grifa	69
	G00039	Llave de impacto a bateria	49
	G00420	Llave de impacto portatil	87
M	G00336	Martillo combinado 11,5j/11 kg cable	17
	G00437	Martillo combinado 3,6j 3 kg/5kg bateria	17
	G00303	Martillo combinado 6j/5 kg bateria	17
	G00337	Martillo combinado 7,8j/7 kg cable	17
	G00243	Martillo perforador a bateria 2,5j/3,7 kg	17
	G00123	Martillo rompedor 11,5j/11 kg cable	16
	G00122	Martillo rompedor 26j/16 kg cable	16
	G00338	Martillo rompedor 3,3j/3,8 kg cable	16
	G00121	Martillo rompedor 35j/25 kg cable	16
	G00125	Martillo rompedor 8,5j/7 kg cable	16
	G00260	Martillo rompedor 85j/27 kg	16
	G00056	Mesa de corte - tronzadora	52
	G00060	Mesa de corte humedo	25
	G00285	Mesa de corte humedo 0,85-1,00 metros	25
	G00257	Mesa de corte humedo 1,20 metros	25
	G00431	Mesa de corte humedo 1,50/1,60 metros	25
	G00453	Mesa de trabajo gran formato	24
	G00103	Mezcladora	56
	G00326	Microexcavadora 1000 kg	30
	G00326	Microexcavadora 1000 kg Dual Power	9
	G00427	Microexcavadora bateria 1000 kg	8
	G00171	Mini dumper oruga autocargante y descarga en altura	33
	G00229	Mini dumper sobre oruga	32
	G00350	Minicargadora a bateria	10
	G00366	Minicargadora compacta gasolina	33
	G00389	Minicargadora oruga a bateria	11
	G00171	Minidumper con descarga en altura	6
	G00033	Miniexcavadora 1500 kg	30
	G00357	Miniplataforma 5- 5,5 m	42
	G00023	Motoazada	81
	G00235	Motobomba gasolina	66
	G00019	Motosierra de poda bateria	78
	G00017	Motosierra grande	78
	G00318	Motosierra mediana bateria	78
	G00411	Motosierra pequeña bateria	78
	G00141	Motosoldadura	62
	G00383	Multicargador orugas 1500 kg	46
	G00016	Multiherramienta	53
	G00376	Nivel laser instalador	51
	G00147	Nivel laser rotativo	51
	G00071	Orilladora de parqué	34
P	G00353	Pala cargadora a bateria	6
	G00278	Pala cargadora compacta	31
	G00385	Peinadora de cesped artificial domestico	75
	G00438	Perforadora baterial 152 mm	18
	G00368	Perforadora con diamante manual dd30	18
	G00127	Perforadora de diamante con soporte hasta 200 mm	18
	G00345	Perforadora de diamante con soporte hasta 500 mm	18
	G00484	Perforadora diamante manual en seco	18
	G00135	Pison 60 kg	29
	G00408	Pison 70 kg a bateria	11
	G00250	Pistola de agujas	56
	G00099	Pistola de gotele	55
	G00100	Pistolas plasticas y esmaltes	55
	G00435	Plataforma elevadora 7,50m at	42
	G00292	Plataforma elevadora unipersonal plegable 9/11 m	42

	ID	MÁQUINA	Pág
	G00441	Plataforma vertical todo terreno 5,8m altura trabajo	43
	G00020	Podadora en altura a bateria / gasolina	78
	G00401	Polipasto electrico 800 kg	47
	G00192	Prensadora de tubos	69
	G00335	Prensadora de tubos de acero y multicapa 54 mm	69
	G00142	Prolongador 25/60 m (3X2,5 sección)	61
	G00443	Prolongador alargadera ind. Trifasica 2m 64a	61
	G00436	Prolongador alargadera ind. Trifasica 50m 16a/32a	61
	G00340	Prolongador perforadora diamante	18
	G00343	Pulidora de suelos de diamante 450 mm	37
	G00275	Pulidora de suelos de diamante 280 mm	37
	G00072	Pulidora de suelos en mojado	37
	G00246	Pulidora manual	36
	G00359	Pulidora satelite	37
	G00393	Purificador de aire	63
	G00321	Radial 350 mm	19
R	G00334	Radial-amoladora a bateria de 230 mm	26
	G00044	Radial amoladora diametro 230 mm	26
	G00309	Radial-amoladora a bateria de 125 mm	26
	G00046	Radial-amoladora diametro 115 mm	26
	FEN12E	Rajadora de leña y troncos	83
	G00191	Rampas de carga y descarga para furgonetas	47
	G00167	Recortadora	53
	G00206	Recuperador / refrigerante	68
	G00129	Regla vibrante gasolina 2m	20
	G00381	Robot cristalero 600 kg	45
	G00312	Robot de demolicion brokk 110	12
	G00388	Robot de demolicion brokk 70	13
	G00418	Robot desbrozador	76
	G00005	Rodillo alisado	77
	G00277	Rodillo compactador monocilindrico 160 kg	29
	G00009	Rodillo lanza	29
	G00203	Roscadora	68
	G00361	Rotativa alta velocidad monofasica	37
	G00402	Rotativa alta velocidad trifasica	37
	G00049	Rozadora de disco	27
	G00050	Rozadora de fresa	27
	G00348	Rozadora de suelos	27
	VENTA	Set de correas (Bajante escombros flexible)	51
S	G00051	Sierra circular	53
	G00053	Sierra de calar	53
	G00177	Sierra de cinta para metal	27
	G00052	Sierra de sable	53
	G00452	Sistema de gestion de agua para perforadora	18
	G00264	Soldador ppr	69
	G00140	Soldadura de arco inverter	62
	G00215	Soldadura de hilo	62
	G00362	Soldadura por electrofusion	69
	G00025	Soplador a bateria	80
	G00026	Soplador de mochila a bateria	80
	G00207	Soplete telas asfalticas	61
	G00456	Soporte boca para tubo desescombro	51
T	G00365	Taladro angular	49
	G00445	Taladro de vias	86
	G00373	Taladro magnetico	49
	G00035	Taladro percutor cable/bateria	49
	G00347	Torre de iluminacion	61
	G00112	Transpaleta 2500 kg	46
	G00424	Transpaleta bateria 1500 kg	46
	G00399	Transpaleta ruedas neumaticas 1500 kg	46
	G00299	Transpaleta tijera altura 80 cm	46
	G00375	Trio lijadora de parqué con aspiracion	34
	G00459	Tripode de mercancia	45
	G00342	Trituradora de escombros	23
	G00419	Tronzadora de carril ultra ligera	87
	G00047	Tronzadora de metal	27
	G00472	Tronzadora electrica disco 300 mm	27
	G00187	Unidad conexion generadores bateria	59
	G00363	Unidad electrohidraulica	9
V	G00236	Vareadora de peine	81
	G00477	Ventilador movil 1,5m	63
	G00128	Vibrador electronico alta frecuencia	20
	G00486	Vibrador para ceramica	24
	G00308	Zanjadora autopropulsada 20 cv 15x90 cm	76

NUESTRAS TIENDAS

29 TIENDAS

MADRID

ALCALÁ DE HENARES BigMat
C/ Louis Pasteur, s/n
C.P. 28806. Tel: 91 737 53 00
alcaladehenares@toolquick.es

ALCOBENDAS BigMat
C/ Francisco Gervás, 8-10
C.P. 28108. Tel: 91 737 53 01
alcobendas@toolquick.es

ALCORCÓN BigMat
Avda. de América, 34
C.P. 28922. Tel: 91 128 34 34
alcorcon@toolquick.es

Gª NOBLEJAS BigMat
C/ Julián Camarillo, 17
C.P. 28037. Tel: 91 737 20 07
gnoblejasmadrid@toolquick.es

GETAFE BigMat
C/ Juan José Vidal, 6
Pol. Ind. San Marcos.
C.P. 28906. Tel: 91 001 05 58
getafe@toolquick.es

RIVAS
C/ Fresadora, 32-34
C.P. 28522. Tel: 91 161 00 58
rivas@toolquick.es

VALLECAS HILTI
Ctra. de Villaverde a Vallecas, 259
C.P. 28031. Tel: 91 737 27 47
vallecas@toolquick.es

ANDALUCÍA

MÁLAGA
C/ París, 51.
C.P. 29006. Tel: 951 55 55 59
malaga@toolquick.es

MARBELLA
C/ Budapest, 19
P. I. San Pedro de Alcantara
C.P. 29670. Tel: 951 55 55 58
marbella@toolquick.es

GAMMA ORTEGA AVILÉS SABINILLAS
A-7 C/ Camino de Baño, km 145
C.P. 29692. Tel: 951552552
sabinillas@toolquick.es

MIJAS
Camino Viejo de Coín, 73
C.P. 29651. Tel: 951 77 56 22
mijas@toolquick.es

MIJAS BigMat
Camino Viejo de Coín km 9.
Cruce de Entrerríos Ctra A-7053.
C.P. 29650. Tel: 951553132
mijasbigmat@toolquick.es

SEVILLA HILTI
Avda. Fernández Murube, 26
C.P. 41007
Tel: 955 44 55 54
sevilla@toolquick.es

ALCALÁ DE GUADAIRA
Avenida Principe de Asturias 8B.
C.P. 41500
Tel: 95 544 29 00
alcaladeguadaira@toolquick.es

MAIRENA
C/ Horizonte, 8, Puerta 5
C.P. 41927
Tel: 955 254 722
mairena@toolquick.es

Nuestros precios no incluyen IVA. Precios válidos salvo error tipográfico.

BARCELONA

L'HOSPITALET BigMat
C/ Pablo Iglesias, 73
C.P. 08908. Tel: 93 160 04 92
hospitalet@toolquick.es

MONTCADA I REIXAC
Carrer Pla de Matabous, 34
C.P. 08110. Tel.- 93 595 53 01
montcada@toolquick.es

SANT BOI BigMat
Avda. de la Marina, 33-35
C.P. 08830. Tel: 93 595 53 00
santboi@toolquick.es

SABADELL BigMat
C/ María Cubí i Soler, 1
C.P. 08192. Tel: 93 720 76 17
sabadell@toolquick.es

SANT ADRIÀ BigMat
Avda. Eduard Maristany, 91-101
C.P. 08930. Tel: 93 160 01 09
santadria@toolquick.es

SANT JUST BigMat
C/ Conreu, 2
C.P. 08960. Tel: 93 160 01 25
santjustdesvern@toolquick.es

COMUNIDAD VALENCIANA

GAMMA MACOR CORBERA
Carrer de Gregal, 18
C.P. 46612. Tel: 96 066 10 29
corbera@toolquick.es

MASSANASSA HILTI
Avda. Pista de Silla, 22
C.P. 46470
Tel: 96 066 09 60
massanassa@toolquick.es

PATERNA
C/ Manya, 12
C.P. 46980. Tel: 960 660 048
paterna@toolquick.es

QUART DE POBLET Distriplac
Avda. Real Monasterio de Santa María de Poblet, 4.
C.P. 46930. Tel: 96 060 04 97
quartdepoblet@toolquick.es

ALICANTE HILTI
Carretera de Ocaña, 43
C.P. 03007. Tel: 96 527 2557
alicante@toolquick.es

BENISSA
Juan de la Cierva, 8 P.I. La Pedrera.
C.P. 03720. Tel: 96 527 25 56
benissa@toolquick.es

TORREVIEJA
P.I Casa Grande.
María Humildad Jiménez García,13c
C.P. 03183. Tel: 96 527 24 70
torrevieja@toolquick.es

MURCIA

CARTAGENA
Avda. Bruselas, 98
C.P. 30353 Cartagena
cartagena@toolquick.es

GRUPO KILOUTOU ALQUILER DE MAQUINARIA

ENCUENTRA TODAS NUESTRAS AGENCIAS

GRUPO
KILOUTOU
ALQUILER DE MAQUINARIA

MÁQUINAS EN ALQUILER DEL GRUPO KILOUTOU

SÍGUENOS